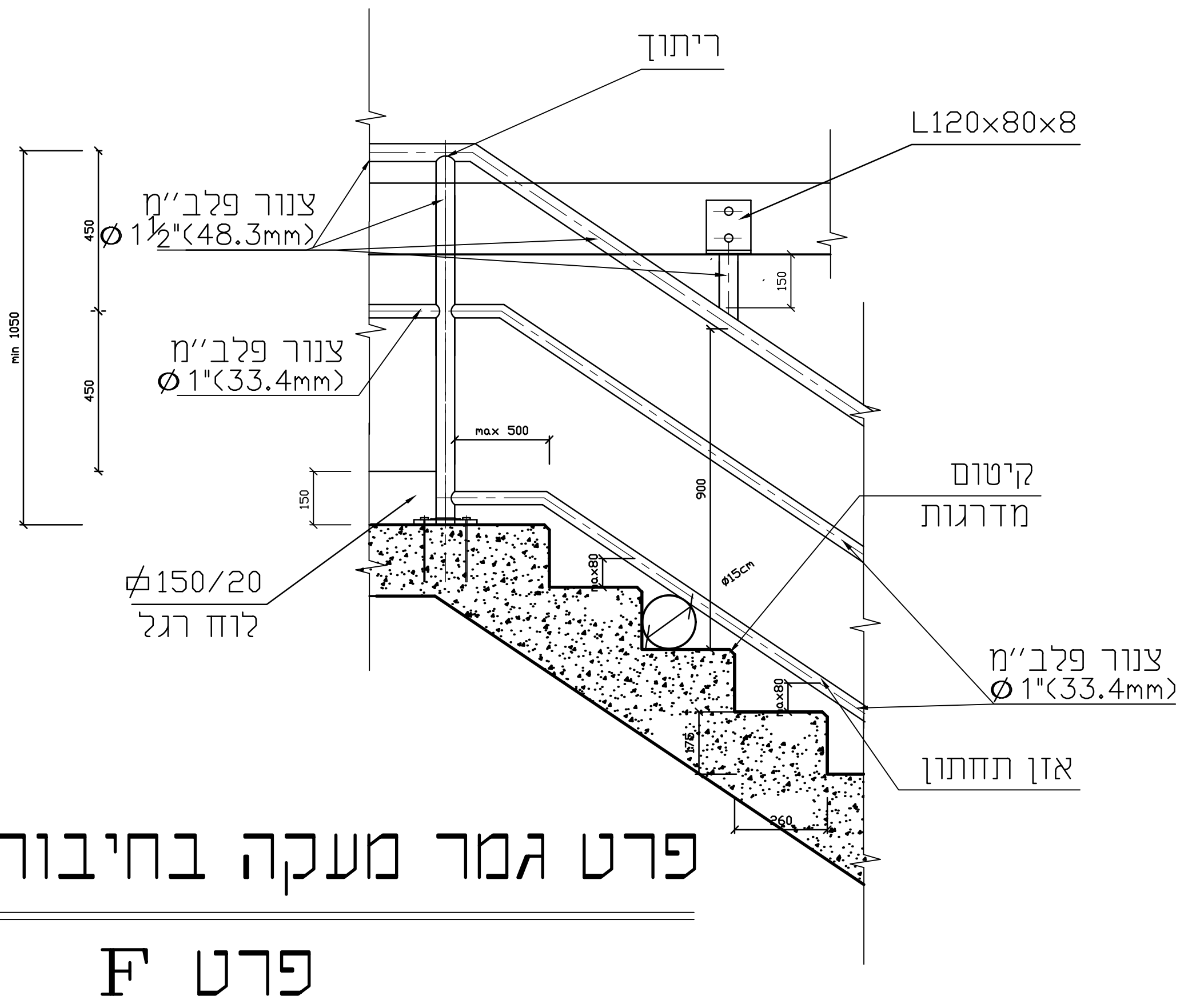
ריתוך
L120x80x8
צנור פלב"מ
⌀1½"(48.3mm)
צנור פלב"מ
⌀1"(33.4mm)
קיטום
מדרגות
⌀150/20
לוח רגל
צנור פלב"מ
⌀1"(33.4mm)
אזן תחתון
max 500
900
450
150

פרט גמר מעקה בחיבור לתקרה

פרט F

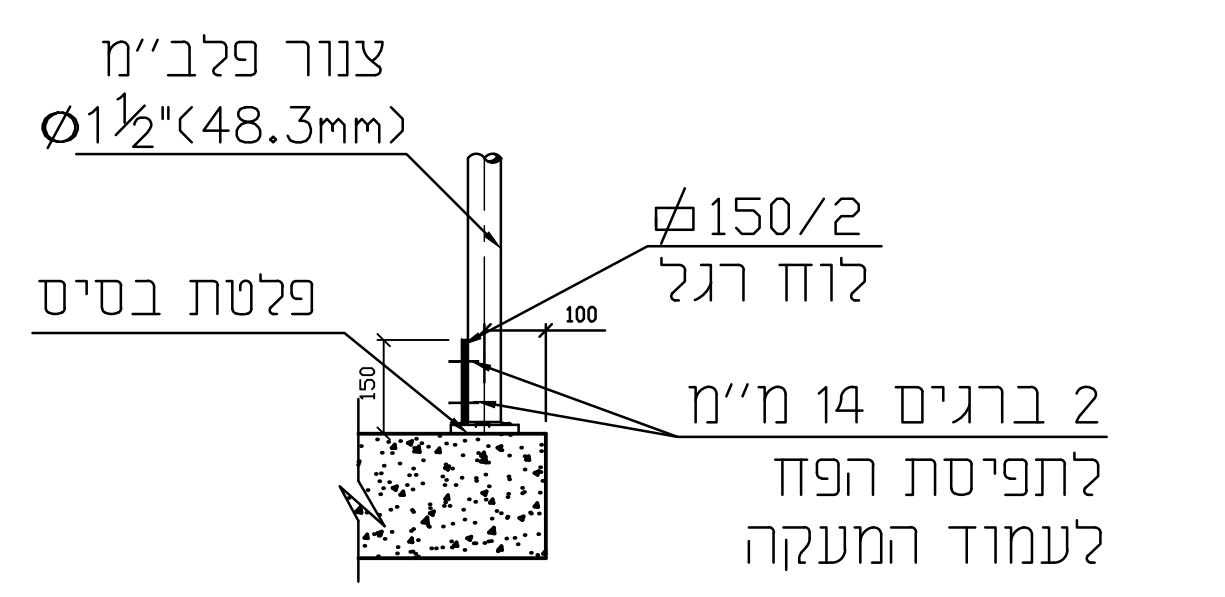
צנור פלב"מ
⌀1½"(48.3mm)
⌀150/2
לוח רגל
פלטת בסיס
2 ברגים 14 מ"מ
לתפיסת הפח
לעמוד המעקה
100

חתך 1-1

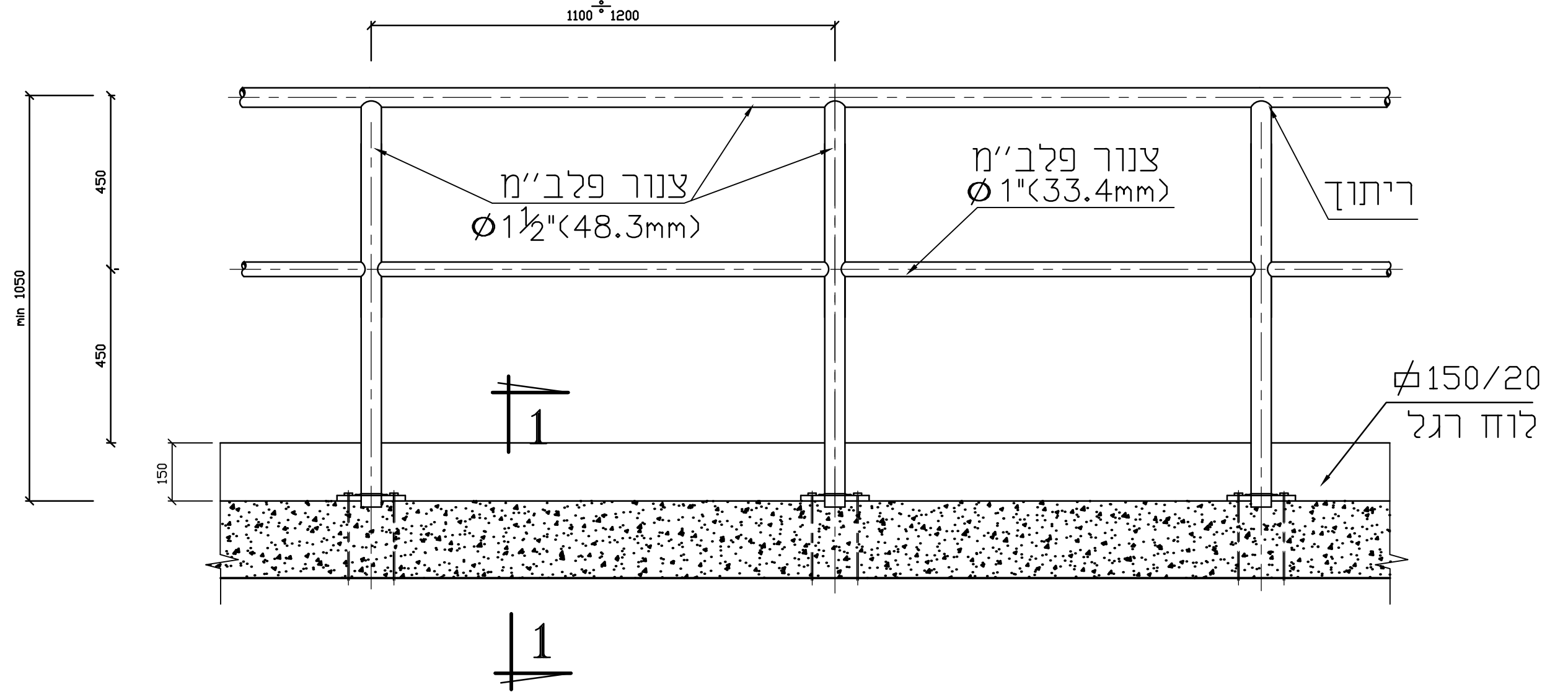
1100÷1200
צנור פלב"מ
⌀1½"(48.3mm)
צנור פלב"מ
⌀1"(33.4mm)
ריתוך
⌀150/20
לוח רגל
1
1
450
450
150

טיפוס התקנה על משטח

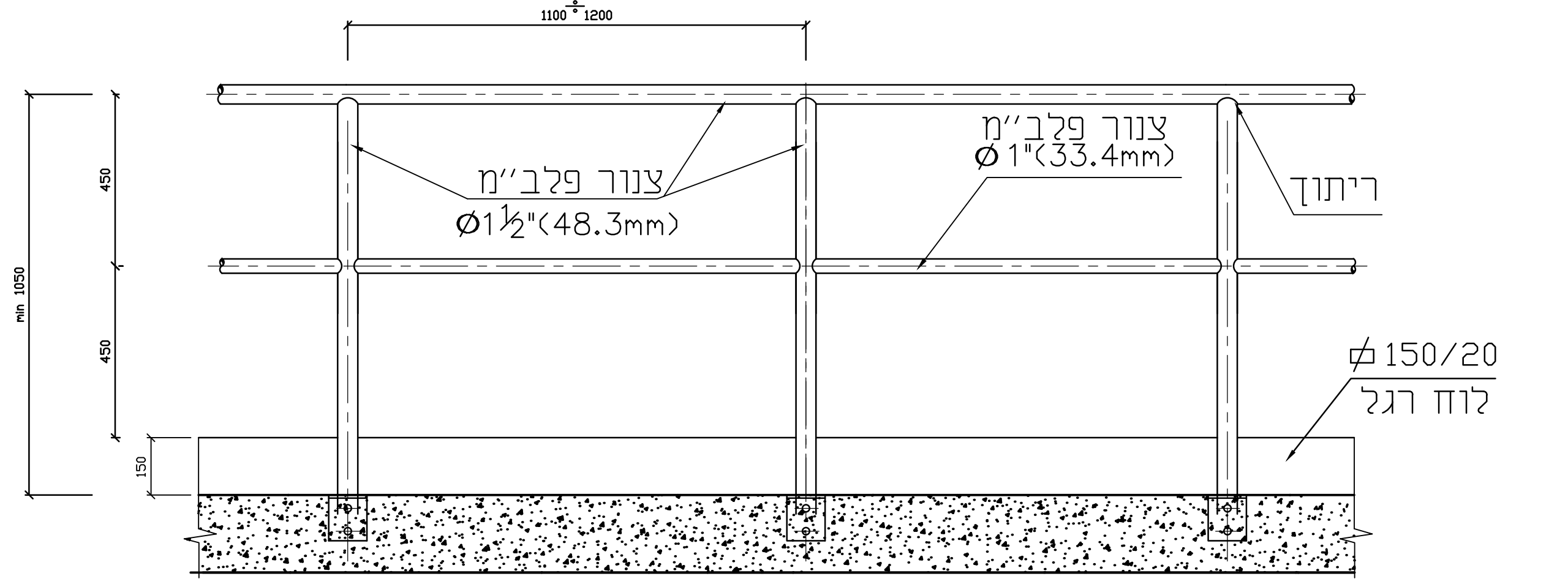
1100÷1200
צנור פלב"מ
⌀1½"(48.3mm)
צנור פלב"מ
⌀1"(33.4mm)
ריתוך
⌀150/20
לוח רגל
450
450
150

טיפוס התקנה מהצד

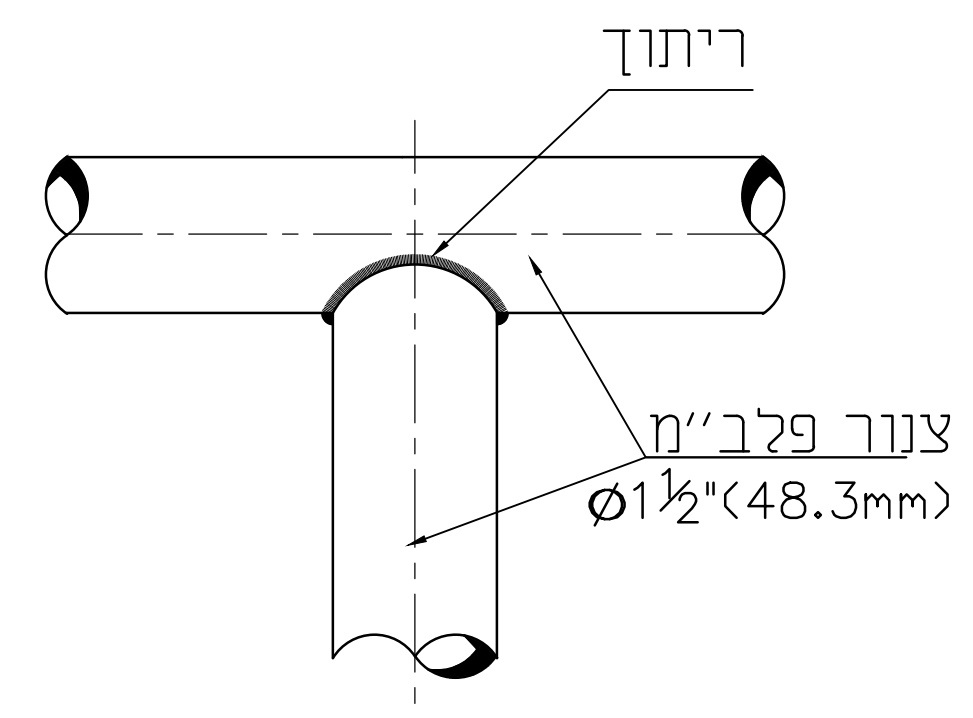
ריתוך
צנור פלב"מ
⌀1½"(48.3mm)

פרט 1

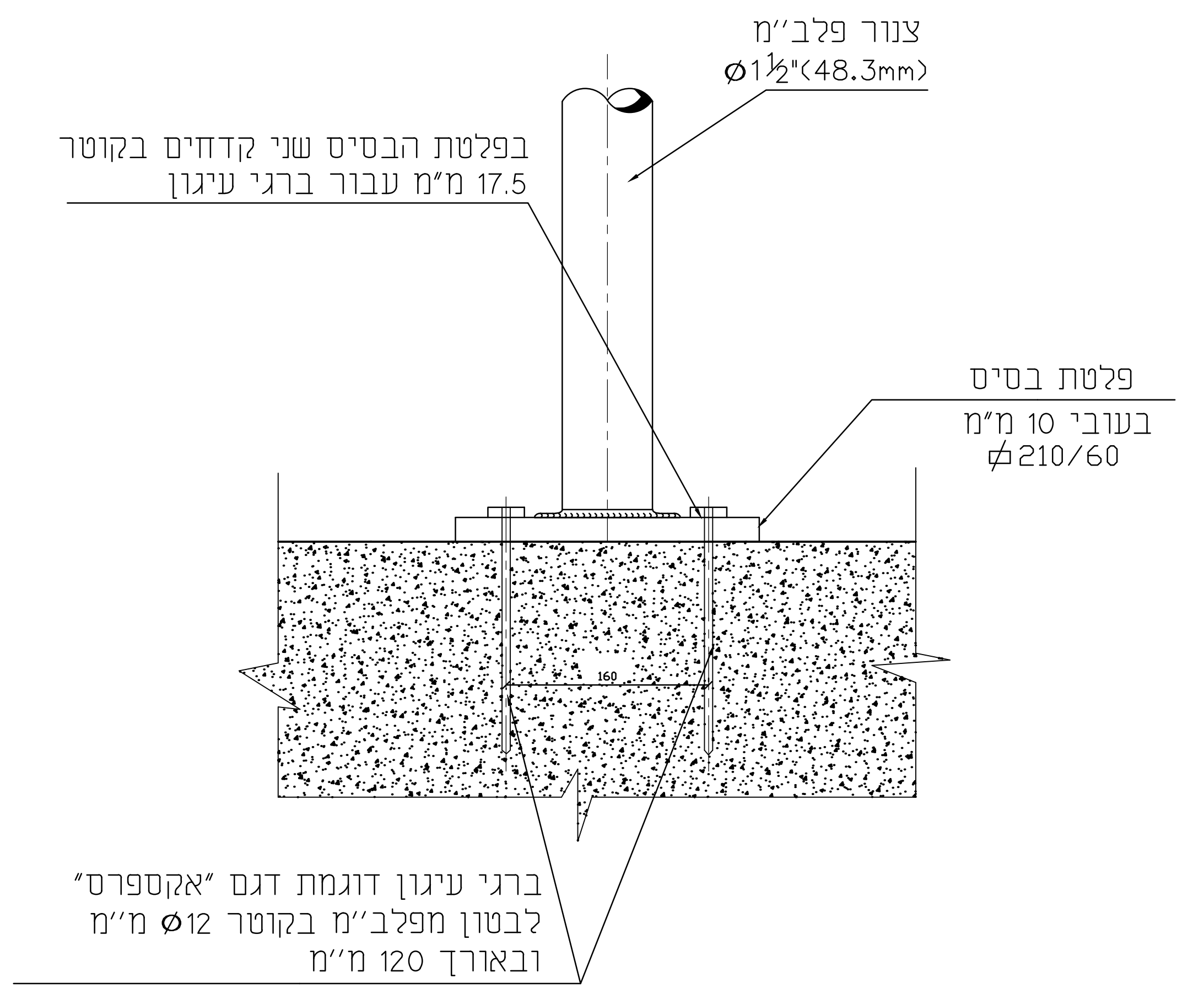
צנור פלב"מ
⌀1½"(48.3mm)
בפלטת הבסיס שני קדחים בקוטר
17.5 מ"מ עבור ברגי עיגון
פלטת בסיס
בעובי 10 מ"מ
⌀210/60
160
ברגי עיגון דוגמת דגם "אקספרס"
לבטון מפלב"מ בקוטר ⌀12 מ"מ
ובאורך 120 מ"מ

התקנה על רצפה

פרט E

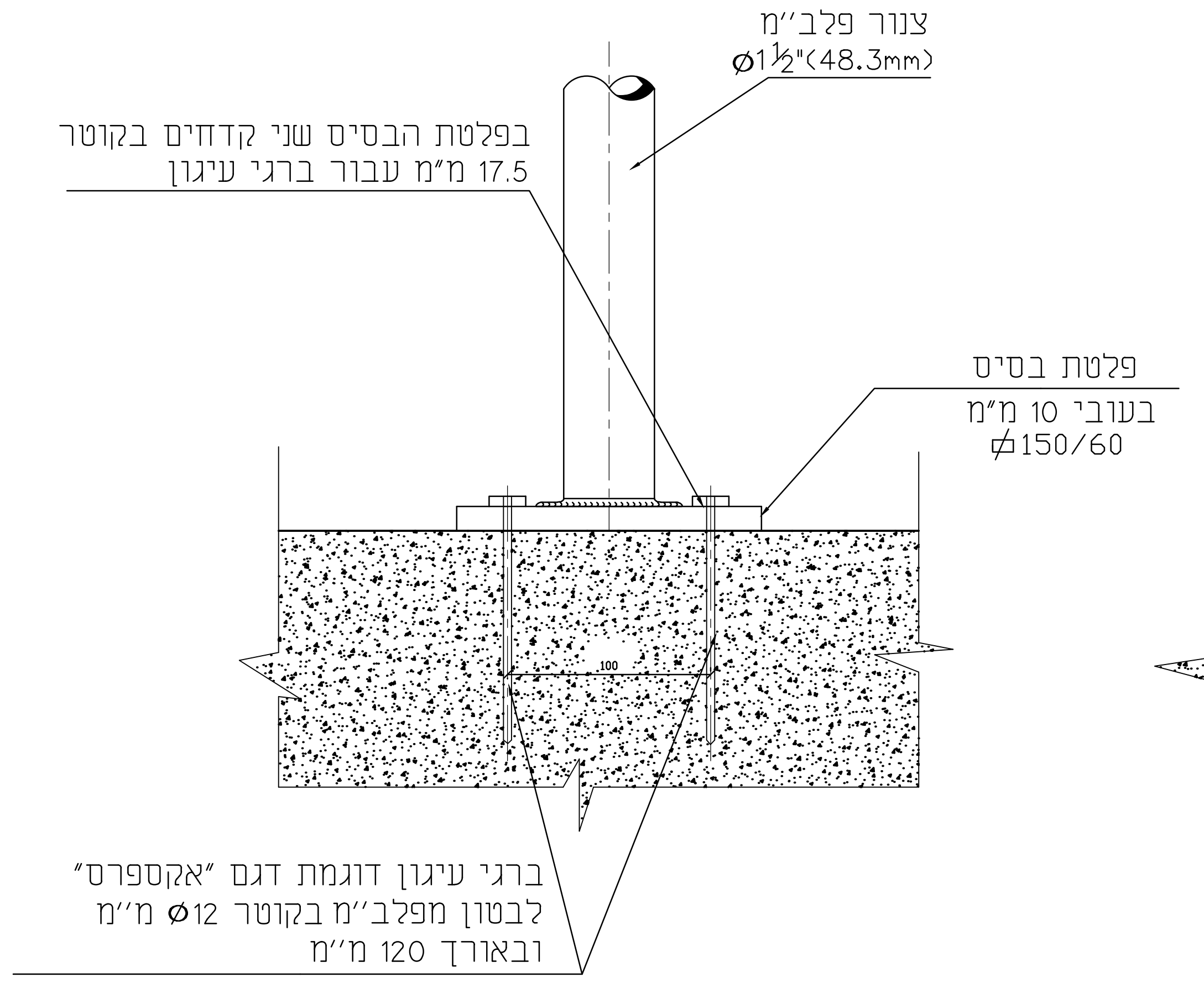
צנור פלב"מ
⌀1½"(48.3mm)
בפלטת הבסיס שני קדחים בקוטר
17.5 מ"מ עבור ברגי עיגון
פלטת בסיס
בעובי 10 מ"מ
⌀150/60
100
ברגי עיגון דוגמת דגם "אקספרס"
לבטון מפלב"מ בקוטר ⌀12 מ"מ
ובאורך 120 מ"מ

התקנה על רצפה ומדרגות מבטון

פרט D

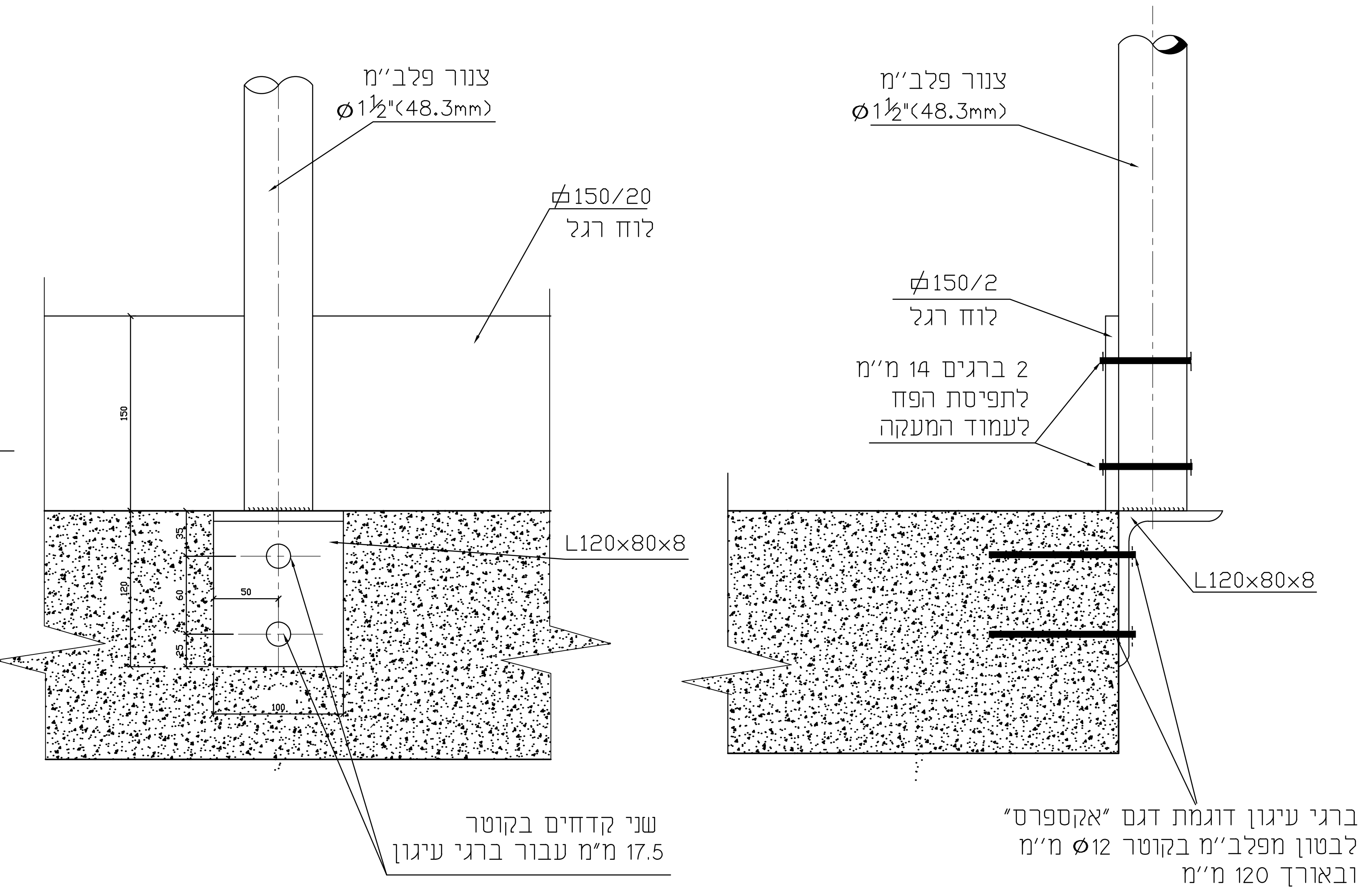
צנור פלב"מ
⌀1½"(48.3mm)
⌀150/20
לוח רגל
150
L120x80x8
50
שני קדחים בקוטר
17.5 מ"מ עבור ברגי עיגון
צנור פלב"מ
⌀1½"(48.3mm)
⌀150/2
לוח רגל
2 ברגים 14 מ"מ
לתפיסת הפח
לעמוד המעקה
L120x80x8
ברגי עיגון דוגמת דגם "אקספרס"
לבטון מפלב"מ בקוטר ⌀12 מ"מ
ובאורך 120 מ"מ

התקנה מהצד

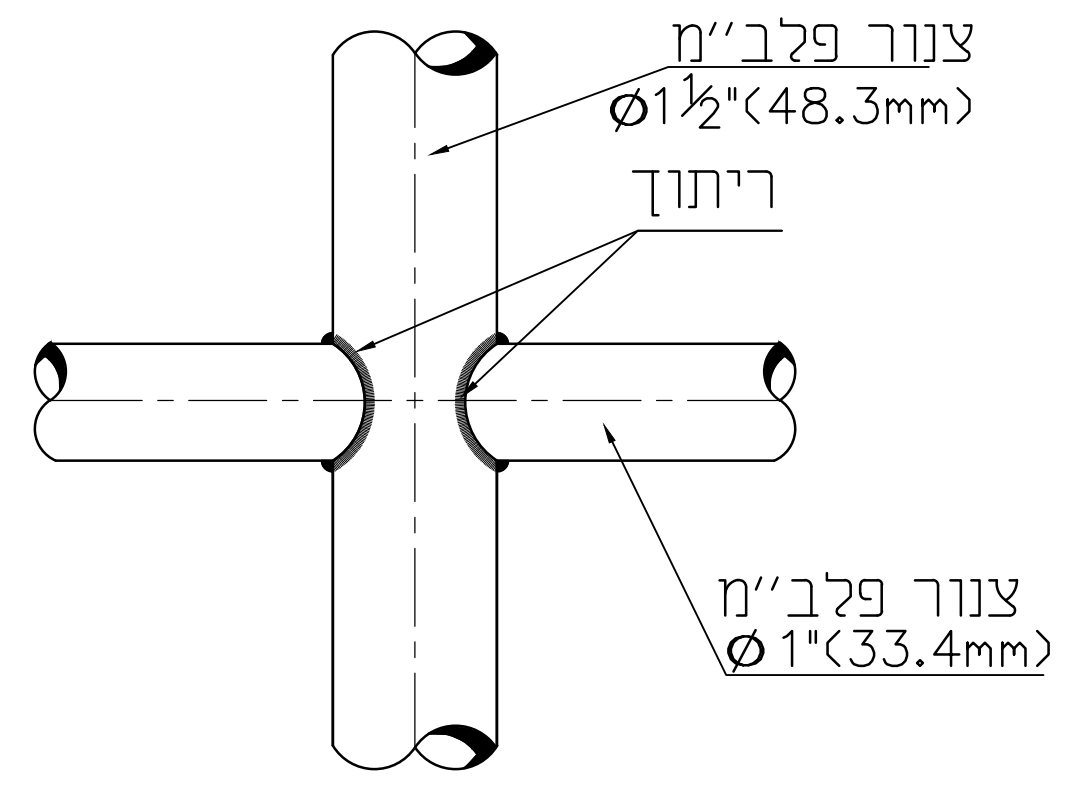
צנור פלב"מ
⌀1½"(48.3mm)
ריתוך
צנור פלב"מ
⌀1"(33.4mm)

פרט 2

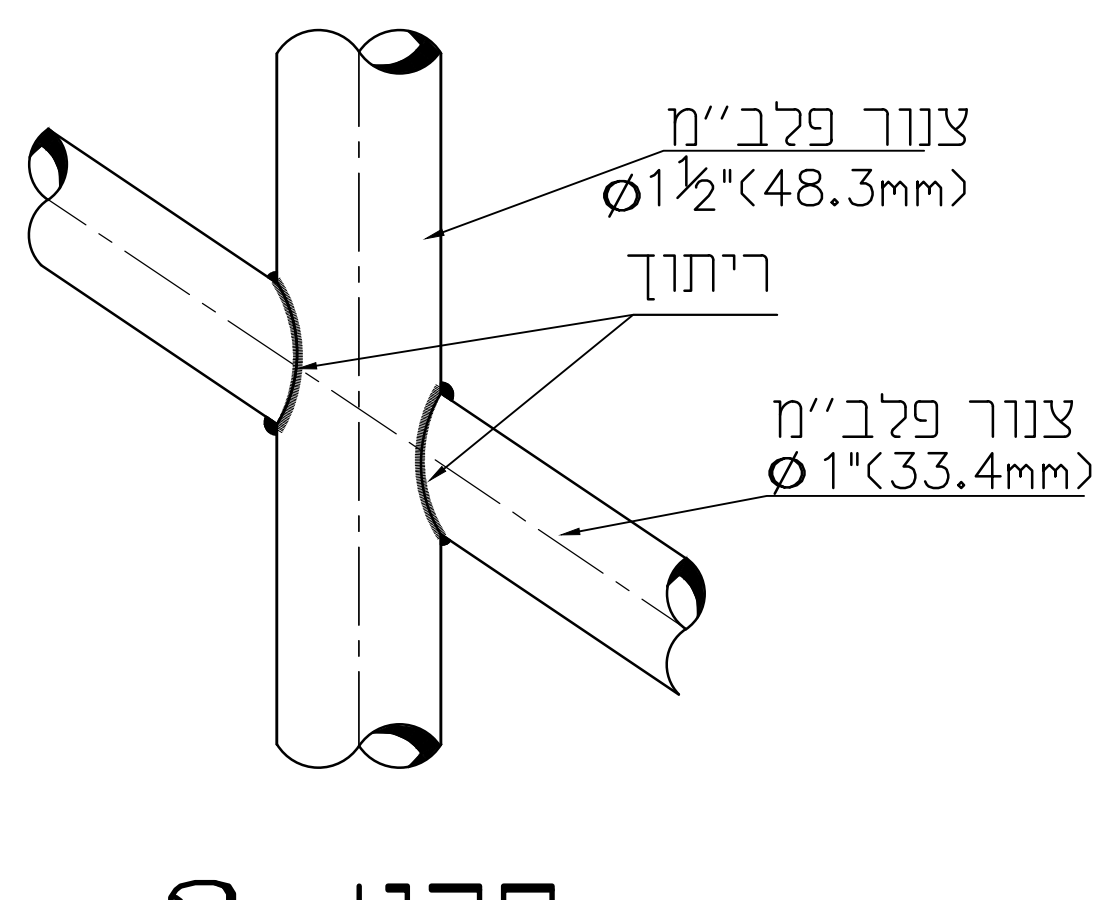
צנור פלב"מ
⌀1½"(48.3mm)
ריתוך
צנור פלב"מ
⌀1"(33.4mm)

פרט 3

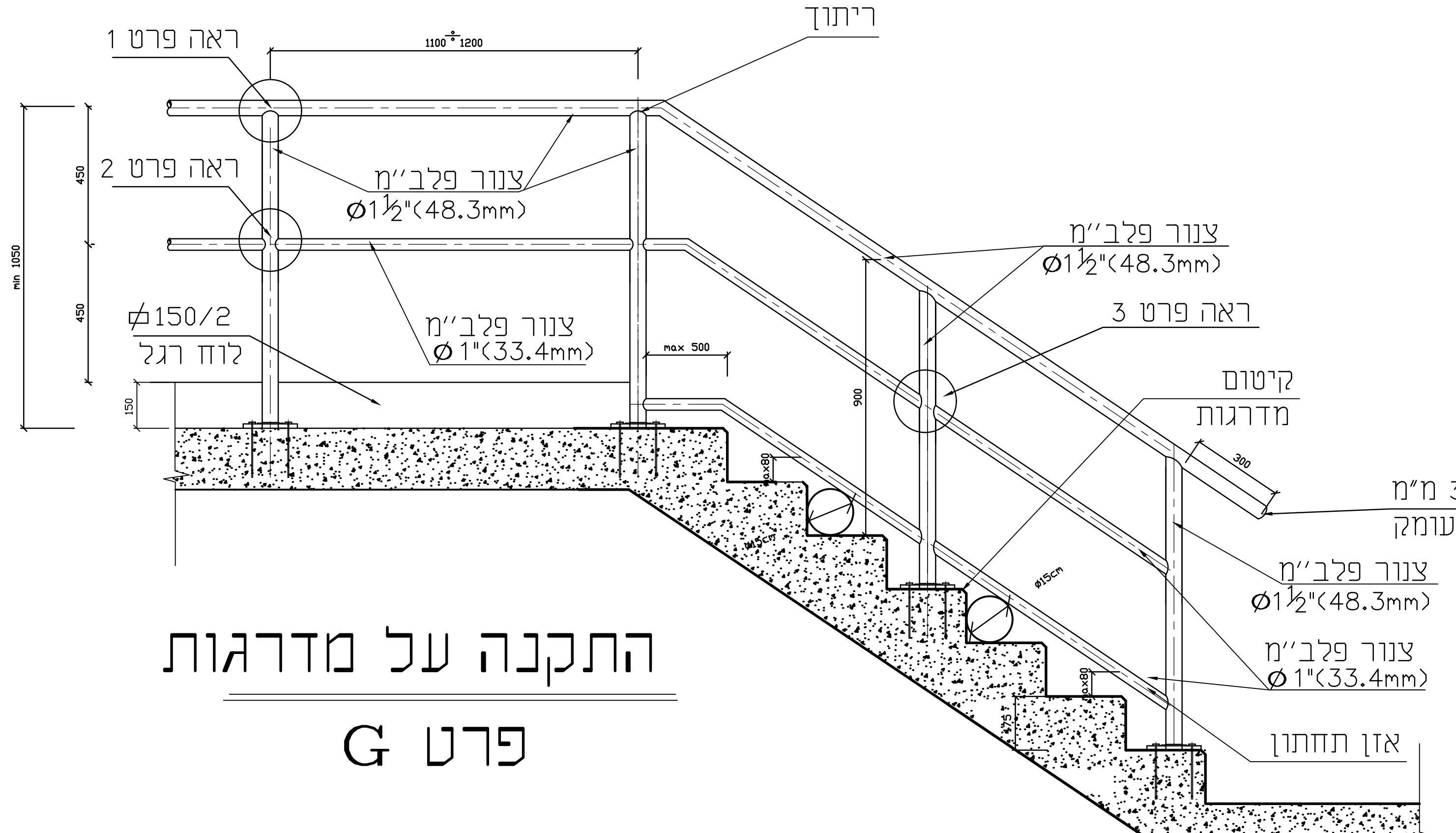
ראה פרט 1
ראה פרט 2
1100÷1200
ריתוך
צנור פלב"מ
⌀1½"(48.3mm)
צנור פלב"מ
⌀1"(33.4mm)
⌀150/2
לוח רגל
צנור פלב"מ
⌀1½"(48.3mm)
ראה פרט 3
קיטום
מדרגות
מינימום 300 מ"מ
ולא פחות מעומק
השלח
צנור פלב"מ
⌀1½"(48.3mm)
צנור פלב"מ
⌀1"(33.4mm)
אזן תחתון
max 500
900
450
150

התקנה על מדרגות

פרט G

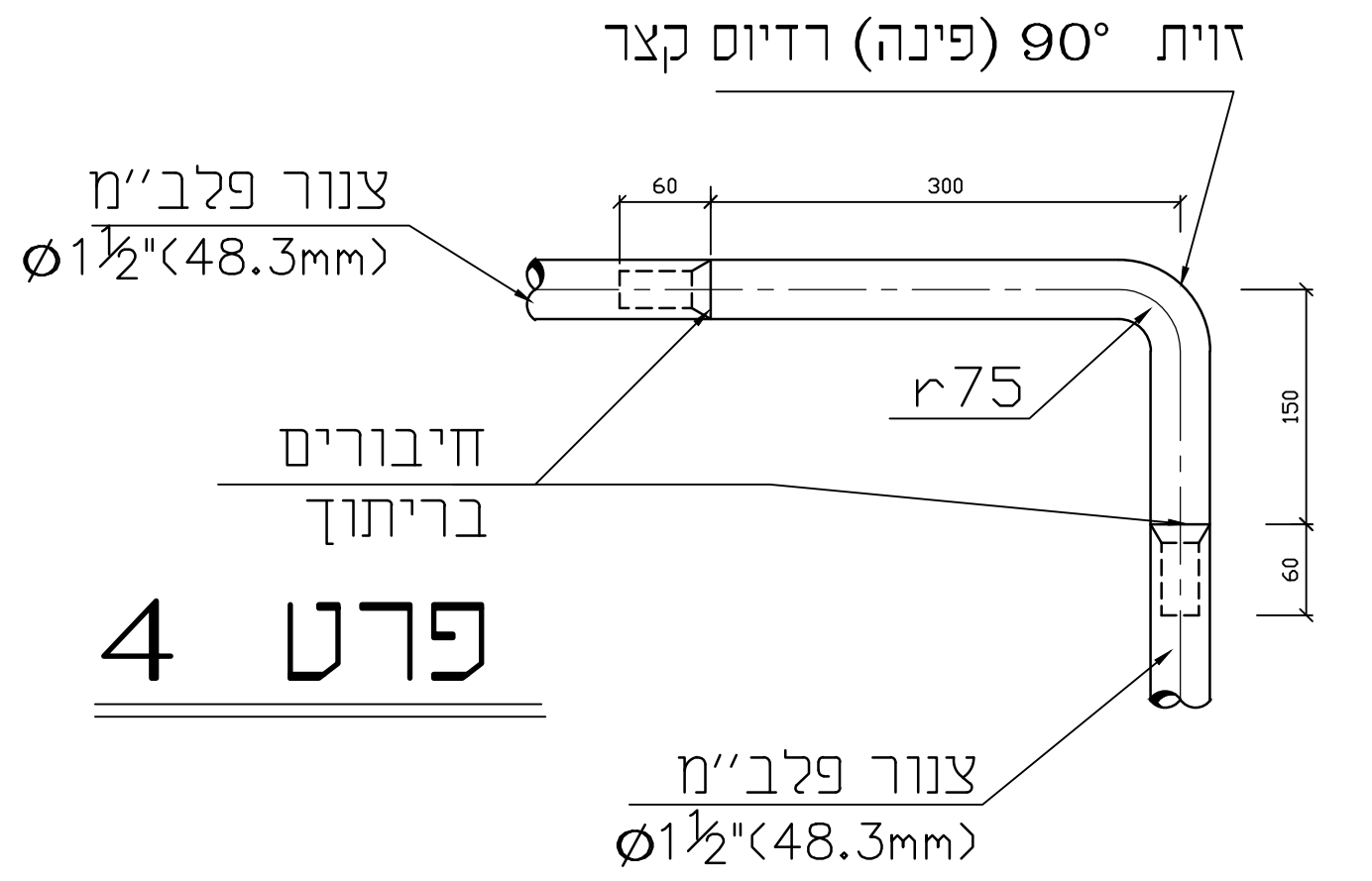
זוית 90° (פינה) רדיוס קצר
צנור פלב"מ
⌀1½"(48.3mm)
חיבורים
בריתוך
r75
60
300
150
צנור פלב"מ
⌀1½"(48.3mm)

פרט 4

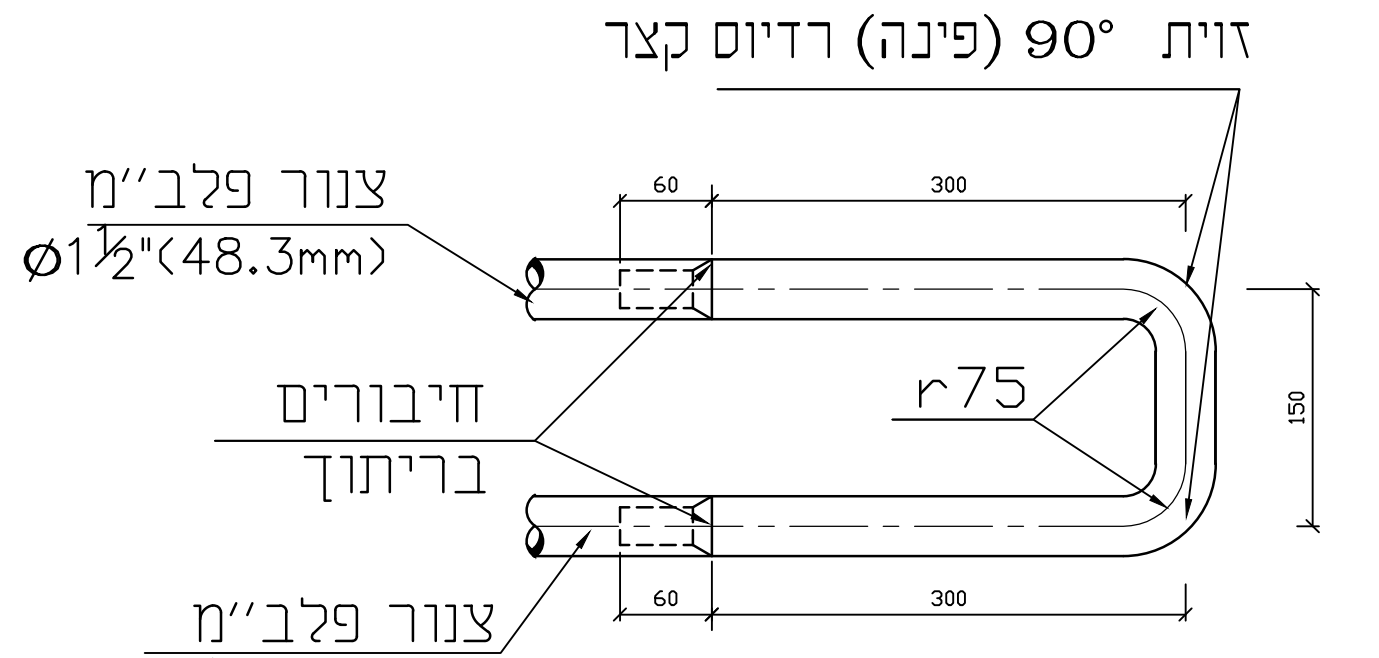
זוית 90° (פינה) רדיוס קצר
צנור פלב"מ
⌀1½"(48.3mm)
חיבורים
בריתוך
r75
60
300
150
צנור פלב"מ
⌀1½"(48.3mm)

פרט 5

הסבוב יבוצע באמצעות שימוש בזוית 90° (פינה) רדיוס קצר

פרטים מעקה בסבוב

הערות:

1. כל הצנורות יהיו מפלב"מ , כנדרש בתכניות ובמפרטים, ללא תפר ובעובי דופן מינימלי של 2.77 מ"מ לפי תקן ASTM A312
2. כל שאר חלקי המעקות פלטות הבסיס, זויות הסיבוב, הברגים והאומים יהיו מפלב"מ.
3. המעקה על כל מרכיביו ייוצר בבית מלאכה המתמחה בביצוע עבודות פלב"מ. יש להמעיט בביצוע ריתוכים באתר.
4. לאחר גמר ייצור המעקה יבוצעו בבית המלאכה טיפולי שטח כימיים (פסיבציה) בתפרי הריתוכים ובכל מרכיבי המעקות, לחידוש שכבת המגן הפסיבית וחיזוקה. לאחר גמר ההרכבה באתר, במקומות שיתגלו פגמים או פגיעות במעקה, יבוצע באתר טיפול פסיבציה.
5. עובי הריתוך יהיה 0.7 מעובי האלמנט הדק בחיבור אלא אם צויין אחרת.
6. כל המידות בפרט זה - במ"מ.
7. חוזק המעקה יהיה 750 נ'/מ' לפחות
8. המעקה יעמוד בדרישות ת"י 1142 -מעקות ומסעדים.

מס' No.	תאור השנוי REVISIONS	שרטט: DRAWN:	עי BY	תאריך DATE

REVISION: מהדורה:	FOR CONSTRUCTION לביצוע ○	FOR TENDER למכרז	FOR REVIEW לעיון ○
0		01.04.2025	12.05.2024

מכון התקנים הישראלי

בלשה ילון
מערכות תשתית בע"מ
BALASHA-JALON
INFRASTRUCTURE SYSTEMS LTD.
ת. ד. 33600 חיפה 31334 ישראל טל' TEL04-8603600 פקס. FAX. 04-8603601 P.O. BOX 33600 HAIFA 31334 ISRAEL

המקום: PLACE:	**תל-אביב יפו**
שם העבודה: PROJECT:	**שיקום ת"ש לביוב עג'מי**
המזמין: OWNER:	**מי אביבים**
נושא השרטוט: SUBJECT:	**פרטים מעקות**

עורכים ומאשרים:	תכנן: DESIGNED:	שרטט: DRAWN:	בדק: CHECKED:	אישר: APP'D:
שם	מ.ב.ד.	י.ג.	מ.ב.ד.	נ.י.
חתימה				
תאריך	08.02.23	08.02.23	08.02.23	08.02.23

גליון: SHEET:	FILE_DWG:	מס' עבודה PROJECT №	קנ"מ: SCALE:
6967-12	6967-Pratim	840/6967	כמסומן

FILE_PLT:	FILE_CTB:	מידות הגליון בס"מ:
6967-Pratim-12	softblack.ctb	1580x910

lena-g Apr 08, 2025 - 10:47am
X:\Tel Aviv - 840\6967\6967-pratim.dwg