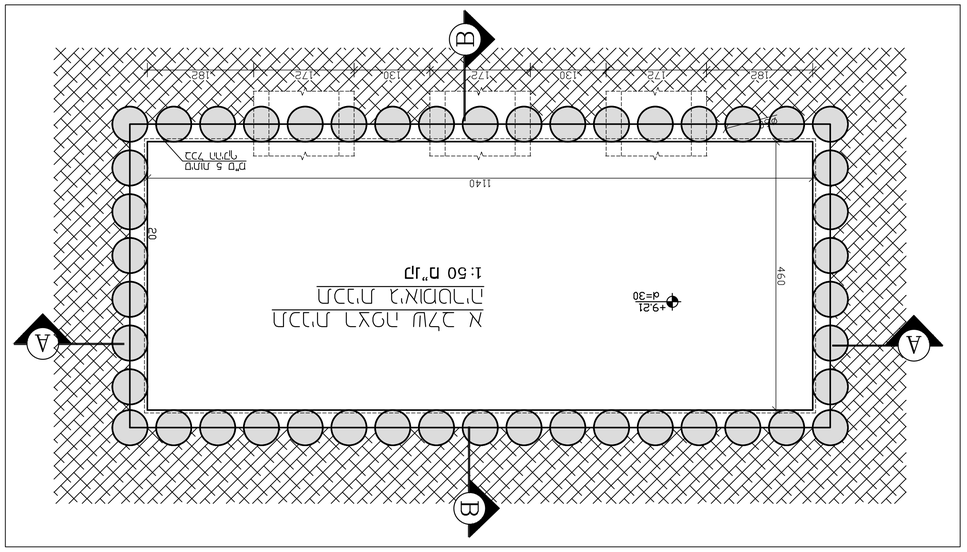

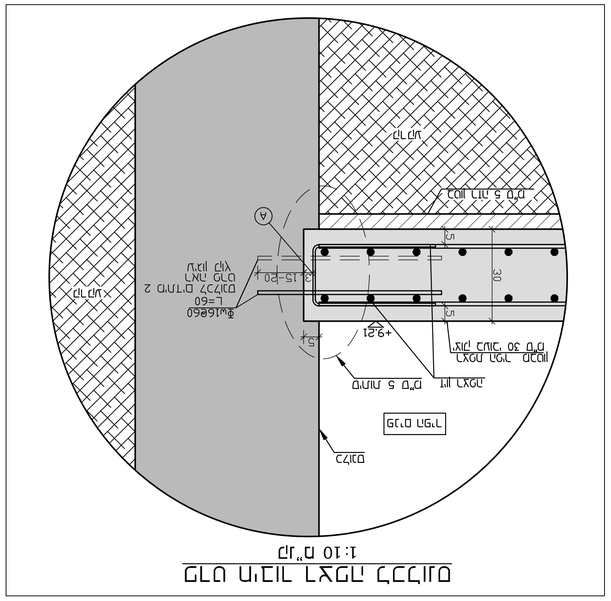
פרט מגיל רעפים רגילים
1:10 מ"מ
מבנה רעפים
מגיל רעפים
פ"ע 5 מגולם
רעפים מגיל מבנה
פ"ע 30 מגולם
+9.21
30
5
15-20
⌀w16@60
L=60
כל הברזלים
מגולמים
מגיל
מבנה
רעפים
מגיל
מבנה
רעפים
מגיל
מבנה
רעפ

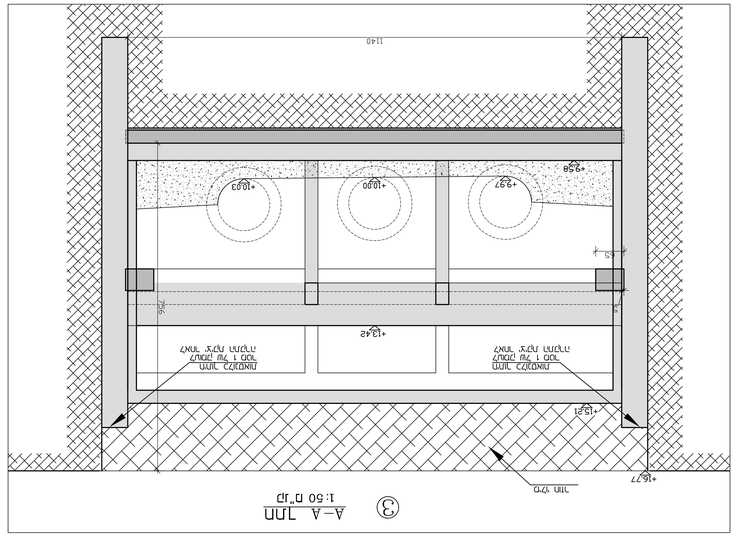

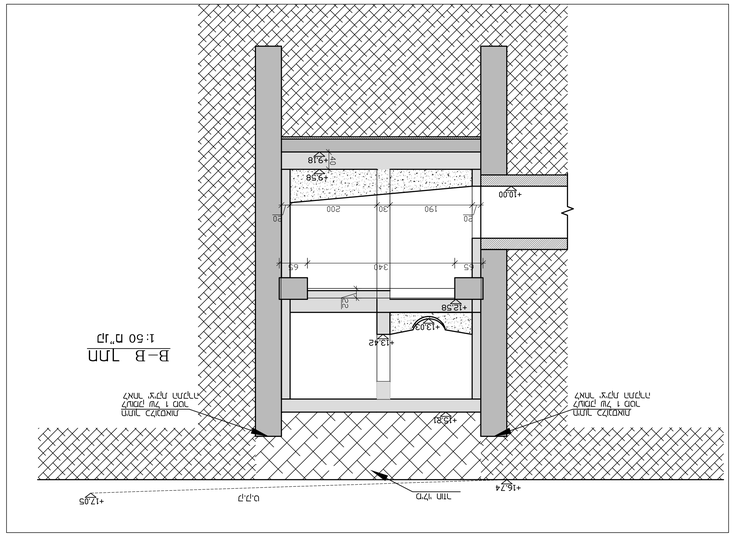

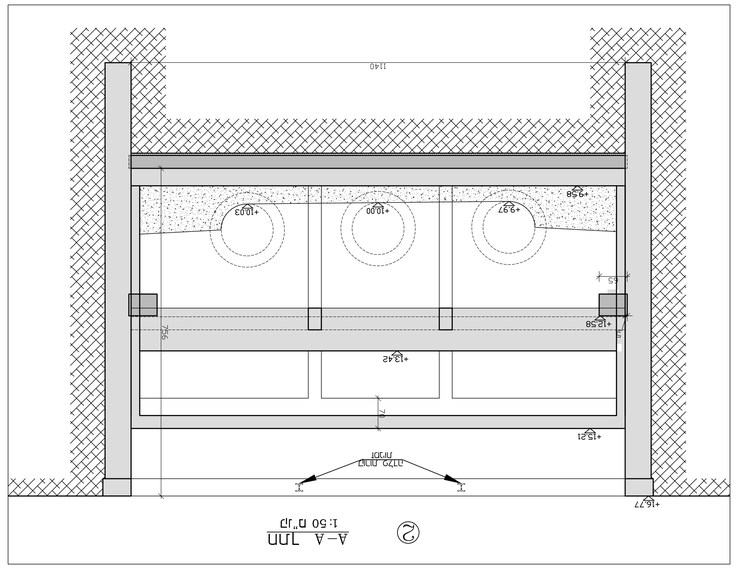

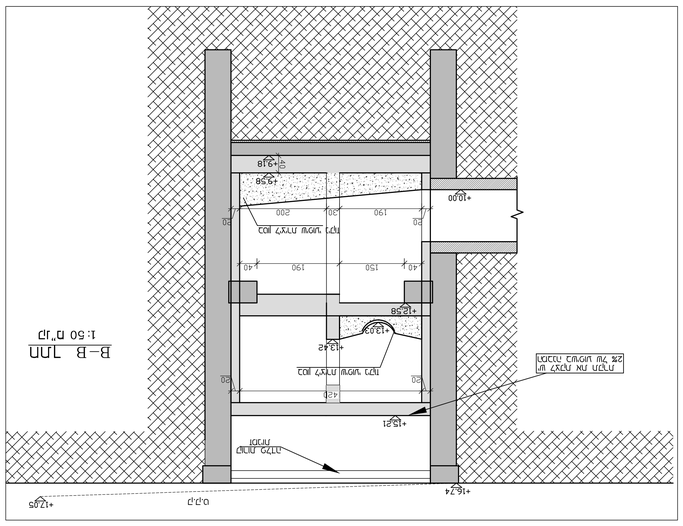

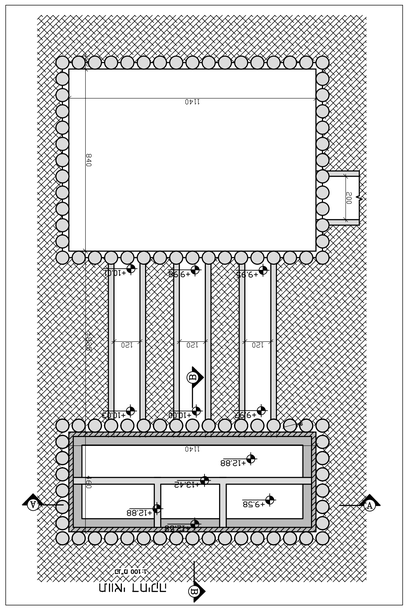

1	26/05/2022	הוצא לביצוע
2		
3		
4		
5		
6		
7		
8		
9		
10		

מידות מסומנות:
40-2 – מבנה אב
3 – חיבור מחדר
אל מקלט 500-9 רח.מ

הערות:

12.88+ מישור עליון של מכסה ליחידת ניקוז. יש לחבר לניקוז הבניין.
2. יש לחבר מחדר אל המקלט דרך חור בקיר.
3. 12.88+ מכסה מיקום מיקוי אבן. יש לחבר מחדר אל המקלט דרך חור בקיר.
4. מכסה מיקום מיקוי מכסה מיקום מיקוי מכסה מיקוי מכסה מיקוי מכסה

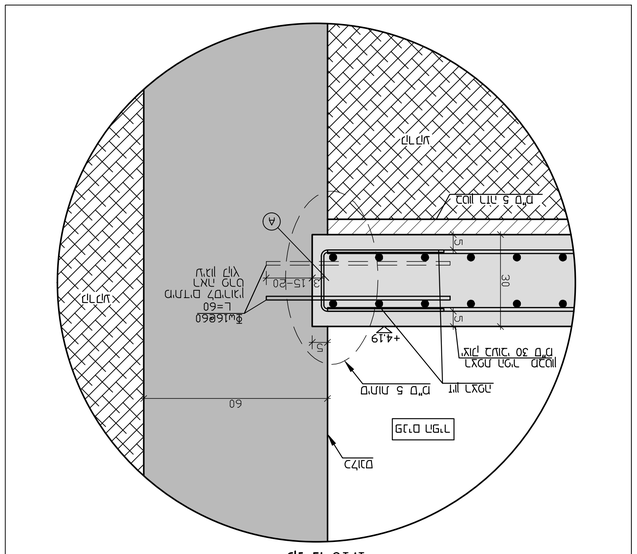

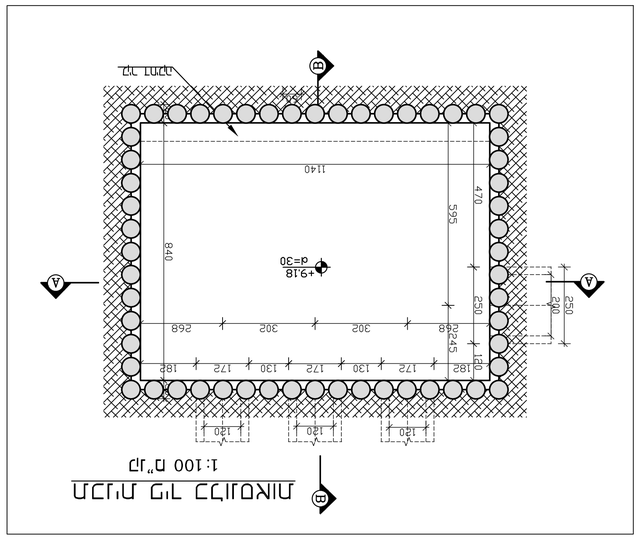

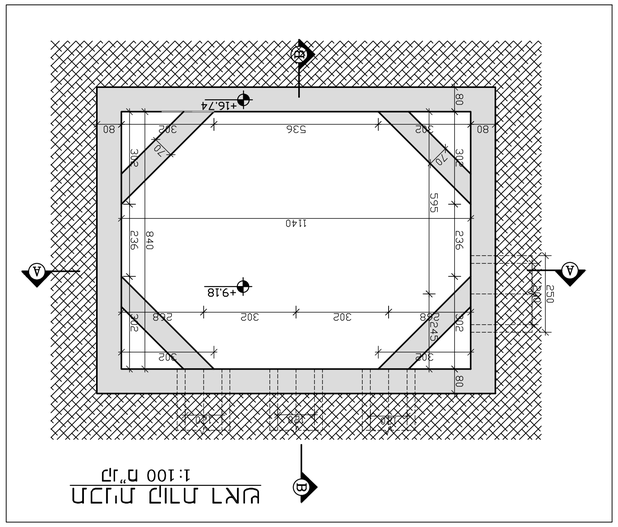

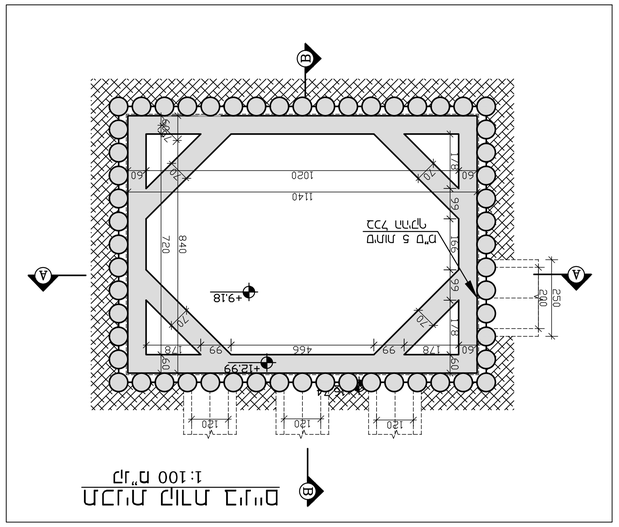

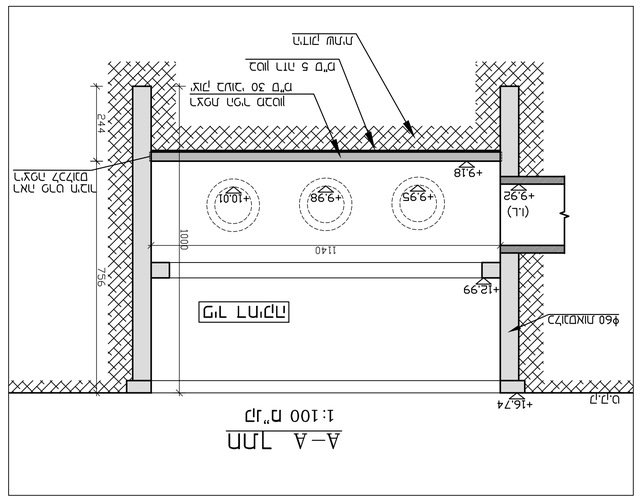

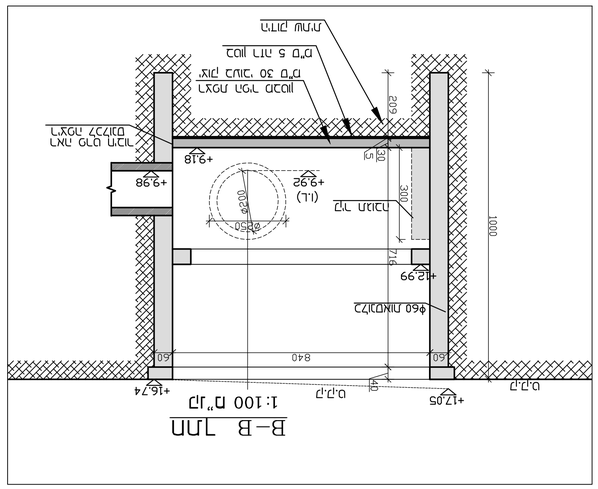

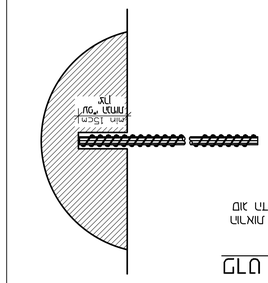

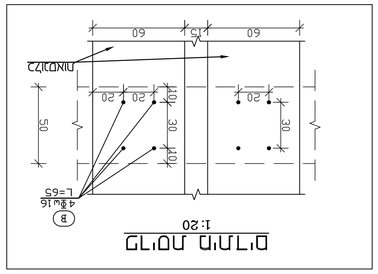

הערות כלליות

1. כל הברזל מסוג St 37 לפי תקן ישראלי 1142 (לא כולל ברזל מתיחה).
2. כל הבטון יהיה מ"מ 15-20 (לפי תקן ישראלי 1142) ויוכן לפי תקן ישראלי 1226 ו-1227 (לא כולל בטון מגן).
3. מרחק מרכזי בין ברזלי מתיחה לבין הקרקע לא יפחת מ-3 ס"מ.
4. הכנסת הברזלי L1-L2, L3, L4 מתוך הבטון תעשה בעזרת מרווחנים מתאימים.
5. לא יורשה חיבור ברזלי מתיחה לפי מרחק הקטע הקצר ביותר.
6. כל הברזלים המבוקרים יהיו מוגנים בפני חלודה.
7. יש לצרף הוראות ביצוע לפי תקן ישראלי 1142 ו-1227 לפני תחילת הביצוע.

הערות כלליות

1. HILTI מסוג HIT-RE 500 V3 : מילוי אל הברזל
2. "מ"מ 31 מסוג "מ"מ, מן "מ"מ, מן "מ"מ
3. בטון מוכן 380/320 לפי תקן ת.י. מוסמך

פרט עיגון ברזלי מתיחה

1:20

מבט עליון מבנה

A. ROZEN ENGINEERING LTD
אי. רוזן הנדסה בע"מ
17 HAMALAH St. KFAR YONA, 40500 רח' המלאה 17 כפר יונה
Tel: +972-9-8980747 Fax: +972-9-8980747
E-mail: rozen@e-rozen.co.il

מסמך זה הוכן בהתאם לדרישות הלקוח ולפי מיטב הידע המקצועי. אין לעשות שימוש במסמך זה לכל מטרה אחרת מלבד המטרה שלשמה הוכן.

מבנה:

מבנה מגורים

שם המבנה:

פרט עיגון ברזלים

שם הפרויקט:

בית מגורים ד"ר אבי נדב

מס'	תיאור	תאריך	חתימה
1	הוצאה לביצוע	26/05/2022	

מס' תוכנית: ARE-ST-LECHI-005-01

מהנדס:	1:100,1:20,1:10
מתכנן:	1
תאריך:	26/05/2022
מס' גרסה:	A1
מס' תוכנית:	

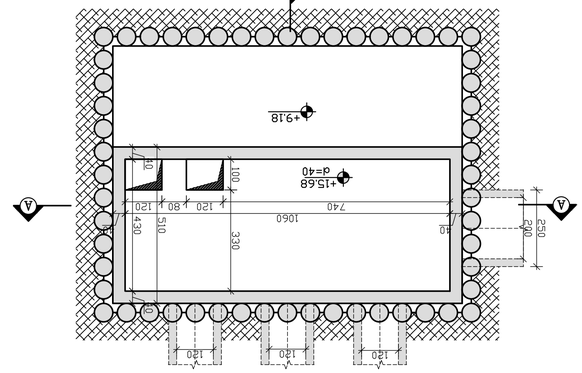

חתך A-A מבנה
1:100 מ"ר/מ

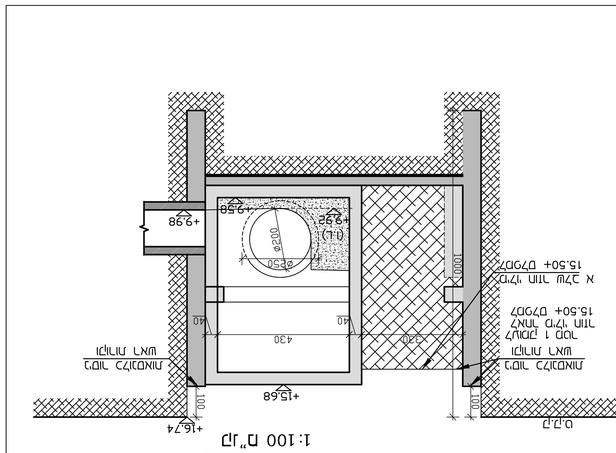

חתך B-B מבנה
1:100 מ"ר/מ

מערכת ביוגז מקומית

1

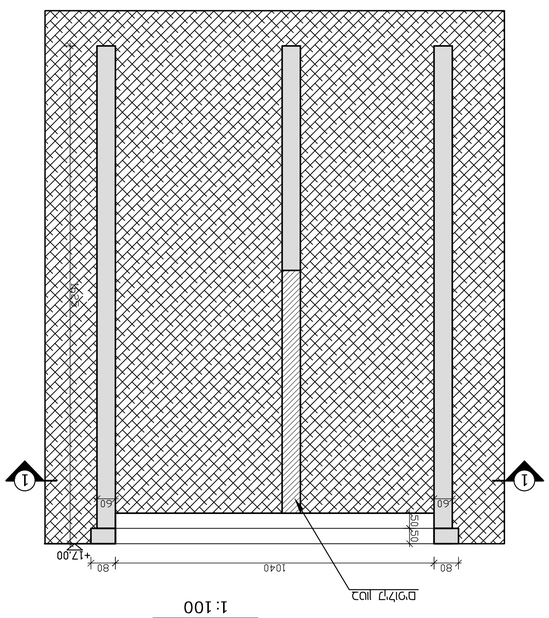

A–A חתך
1:100

2

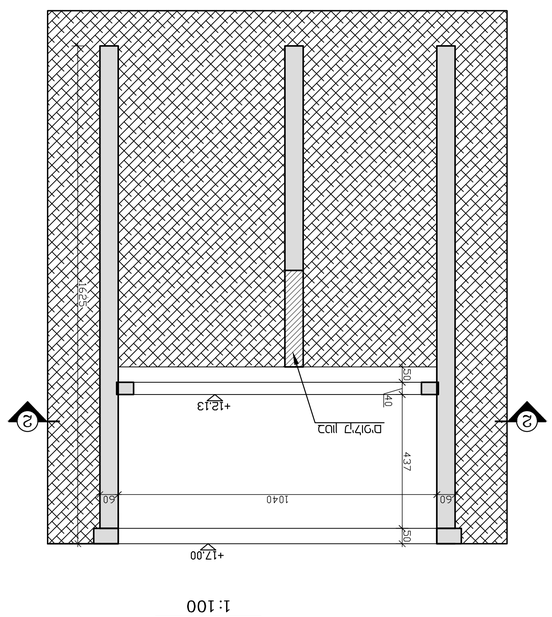

A–A חתך
1:100

3

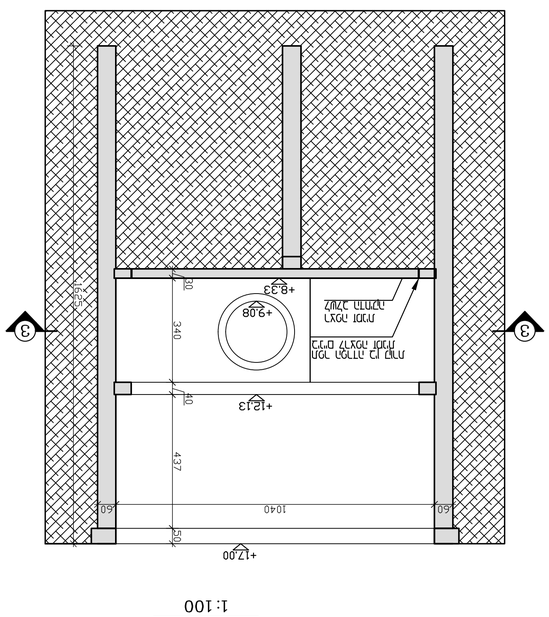

A–A חתך
1:100

4

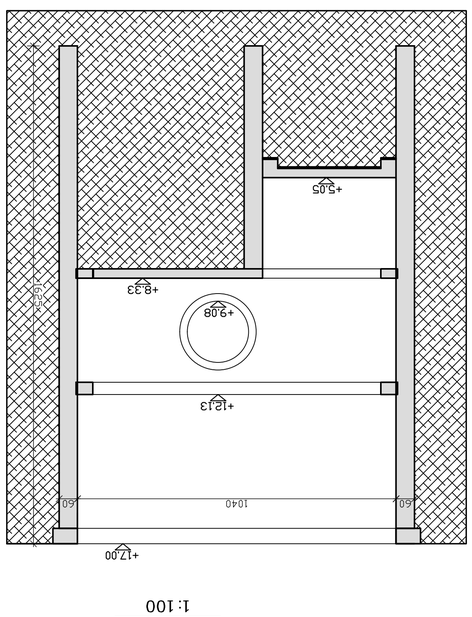

A–A חתך
1:100

1–1 חתך

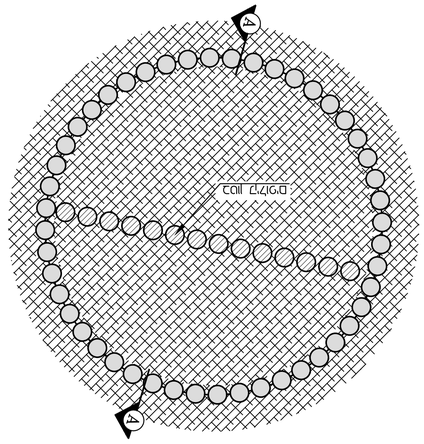

2–2 חתך

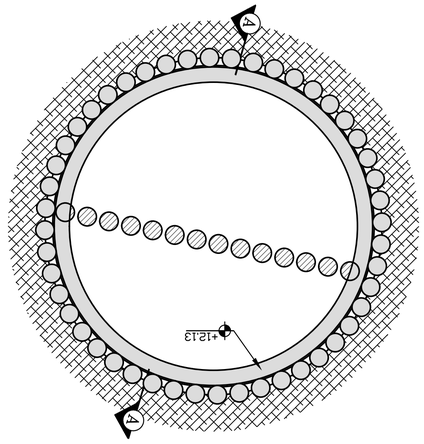

3–3 חתך

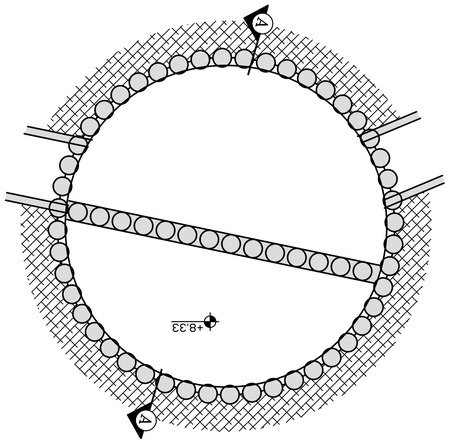

A–A חתך
1:25

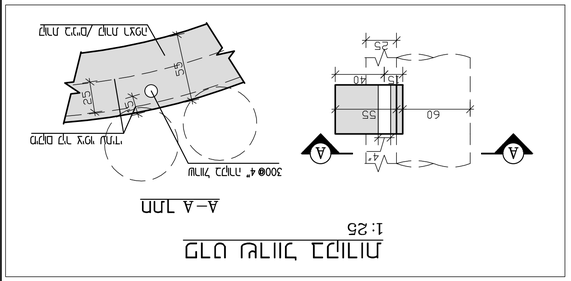

מערכת דיפוזיה מקומית חיובית

מס'	שינוי	תאריך	חתימה
1	הוכנה	25/05/2022	
2			
3			
4			
5			
6			
7			
8			
9			
10			

הערות כלליות:

מידות: 40-2
מידות מעקב – 3
מידות מבוקרות באתר – 7
מידות מבוקרות לא מבוקרות – 4
מידות מבוקרות לא מבוקרות לא מבוקרות – 5 מ"מ
מידות מבוקרות לא מבוקרות – 6-500

מידות, כמויות, מבוקרות בהיתרים מבוקרים ומבוקרות
מידות, אביזרים ומערכות בהיתרים מבוקרים ומבוקרות

מבוקר

אישור	תאריך	חתימה

מבוקר

מהנדס: מרדכי אלון מהנדסים בע"מ
רח' הגפן 17 מגדל אלון, ת.ד. 4050 רמת גן 52506
טל: +972-9-8966747 פקס: +972-9-8966748
E-mail: mail@a-rozen.co.il
כל הזכויות שמורות לחברת מרדכי אלון מהנדסים בע"מ

A. ROZEN ENGINEERING LTD
17 RAMBAM st. RAMAT YONA, 4050000 P.O.B 52506 RAMAT GAN

מבוקר

מס' תכנית: ARE-ST-LECHI-006-01

מבוקר

מבוקר

מבוקר

תוכנית קומת גג

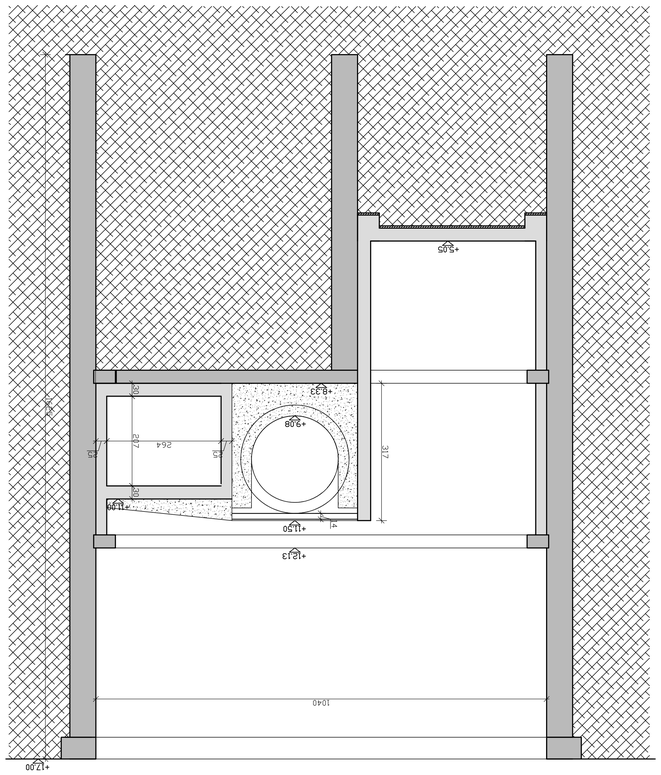

1
א–א חתך
1:50

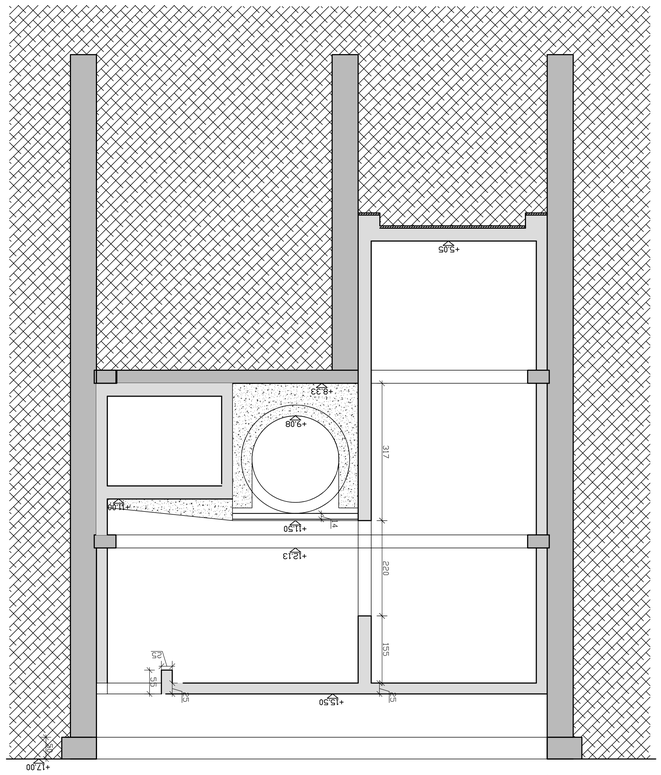

2
א–א חתך
1:50

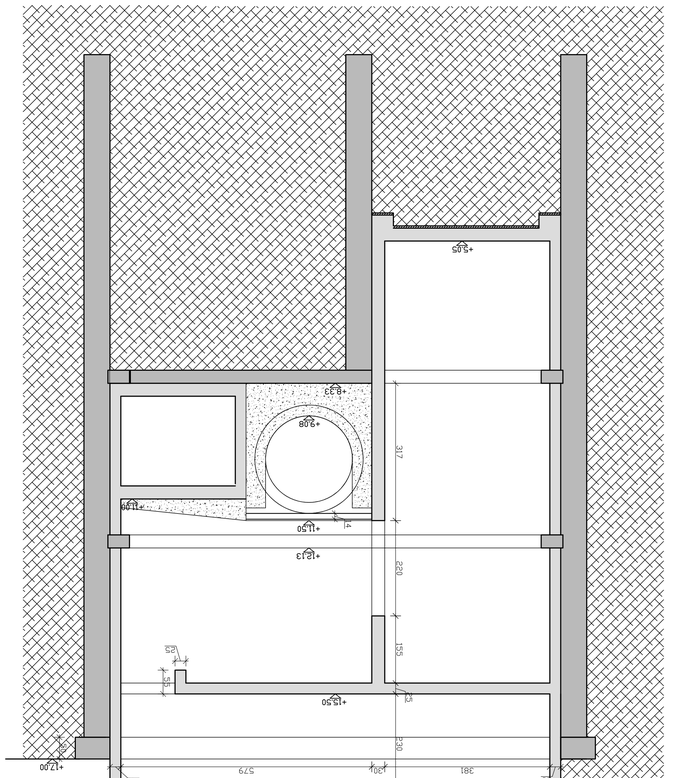

3
א–א חתך
1:50

תכנית גגות

הערות

מפרט כללי לעבודות בטון ובטון מזוין:

1. כל הבטון יהיה מסוג B30 לפי ת"י 466 אלא אם כן מצוין אחרת.
2. כל הברזל יהיה מסוג St3S לפי ת"י 1142 אלא אם כן מצוין אחרת.
3. כל הברזל יהיה מסוג St3S לפי ת"י 1142 אלא אם כן מצוין אחרת.
4. כל הבטון יהיה בעל עמידות לחדירת מים לפי ת"י 1205 ובעל עמידות לכפור לפי ת"י 1205.
5. כל הבטון יהיה בעל עמידות לחדירת מים לפי ת"י 1205 ובעל עמידות לכפור לפי ת"י 1205.
6. כל הבטון יהיה בעל עמידות לחדירת מים לפי ת"י 1205 ובעל עמידות לכפור לפי ת"י 1205.
7. כל הבטון יהיה בעל עמידות לחדירת מים לפי ת"י 1205 ובעל עמידות לכפור לפי ת"י 1205.
8. כל הבטון יהיה בעל עמידות לחדירת מים לפי ת"י 1205 ובעל עמידות לכפור לפי ת"י 1205.
9. כל הבטון יהיה בעל עמידות לחדירת מים לפי ת"י 1205 ובעל עמידות לכפור לפי ת"י 1205.
10. כל הבטון יהיה בעל עמידות לחדירת מים לפי ת"י 1205 ובעל עמידות לכפור לפי ת"י 1205.

הערות כלליות

1. כל המידות במילימטרים אלא אם כן מצוין אחרת.
2. כל המידות יש לבדוק באתר לפני ביצוע.
3. כל הרישומים אינם מחייבים אלא אם כן מצוין אחרת.
4. כל הרישומים אינם מחייבים אלא אם כן מצוין אחרת.
5. כל הרישומים אינם מחייבים אלא אם כן מצוין אחרת.
6. כל הרישומים אינם מחייבים אלא אם כן מצוין אחרת.
7. כל הרישומים אינם מחייבים אלא אם כן מצוין אחרת.
8. כל הרישומים אינם מחייבים אלא אם כן מצוין אחרת.
9. כל הרישומים אינם מחייבים אלא אם כן מצוין אחרת.
10. כל הרישומים אינם מחייבים אלא אם כן מצוין אחרת.

1	עדכון	25/05/2025
2		
3		
4		
5		
6		
7		
8		
9		
10		

מס'	תיאור שינוי	תאריך

לקוח: מקורות בע"מ
רח' הרקמה 38, עתריט, תל אביב
מס' טלפון: 03-5626262
מס' פקס: 03-5626263
מס' רישיון: 40 - 3
מס' עמודים: 3
מס' גרסא: 3
מס' גרסא: 3
מס' גרסא: 3

מרכז נתיבי בקרה

מבנה מרכז בקרה

מס' מסמך: ARE-ST-LBCHI-007-01

מס' חוזה:

מרכז בקרה

מס' תכנית:

מרכז בקרה

מס' גרסא: 1

מס' תכנית:	1
קנ"מ:	1:50

שרטט:			
בדק:			
אישור:			
תאריך:			

מהנדס ראשי:
A. ROZEN ENGINEERING LTD
מ.ר. רוזן הנדסה בע"מ
19 הרקמה, עתריט, תל אביב 6200017
Tel: +972-3-5626262 Fax: +972-3-5626263
E-mail: info@roz.co.il

זכויות יוצרים: כל הזכויות שמורות לחברת מקורות בע"מ. אין להעתיק, לשכפל, לפרסם, להציג לציבור, לתרגם, לעבד, לאחסן במאגר מידע, לשדר ולקלוט בכל אמצעי, אלקטרוני, אופטי, מגנטי, מכני, צילום, הקלטה או אחר, כל חלק מהמסמך, אם לא הותר לכך בכתב מראש ומפורש מאת בעל הזכויות.

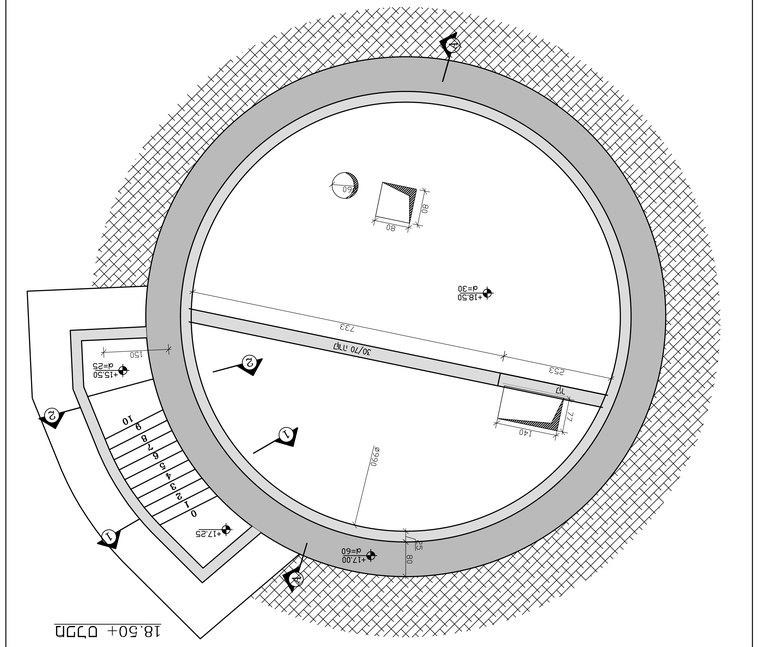
18.50+ ΟΤΟΔ
+17.25
+17.00
α=60
+18.50
α=30
30/70 ΠΜΦ
+15.50
α=25
Φ700
Φ500
Φ50
Φ60
Φ80
Φ50
Φ50
Φ50

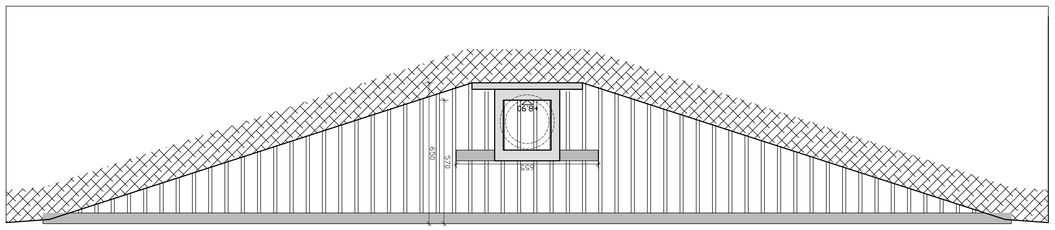

A–A τομή
1:100

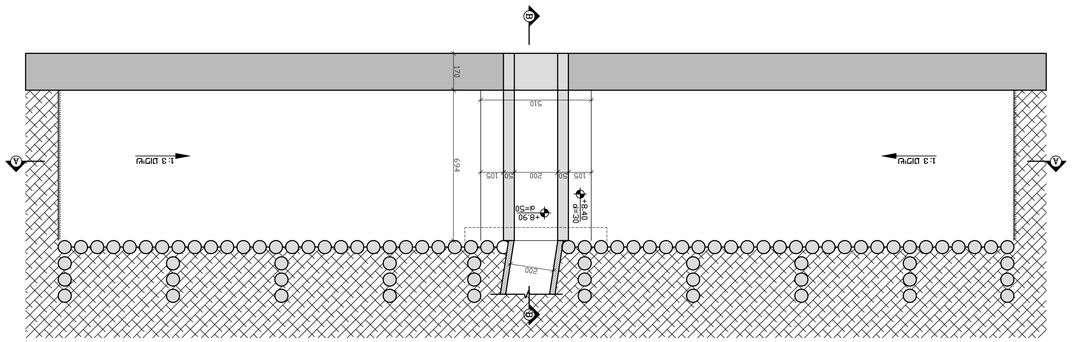

1–1 τομή
1:100

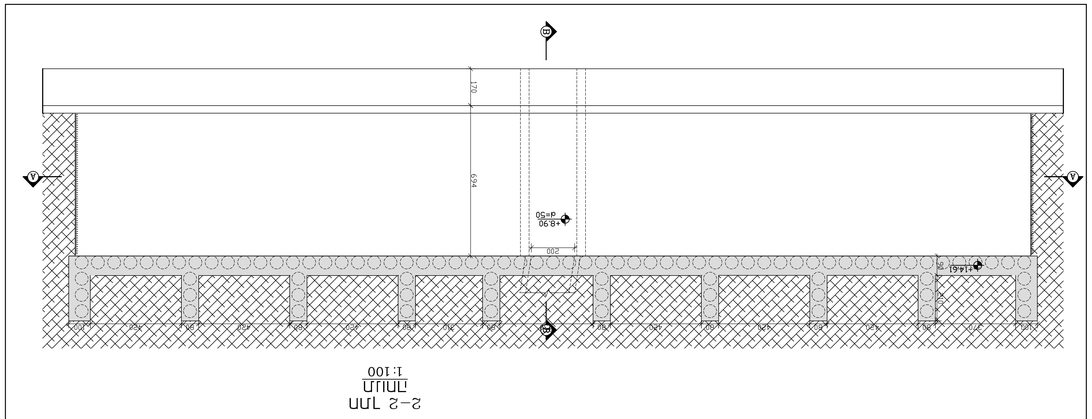

2–2 τομή
1:100

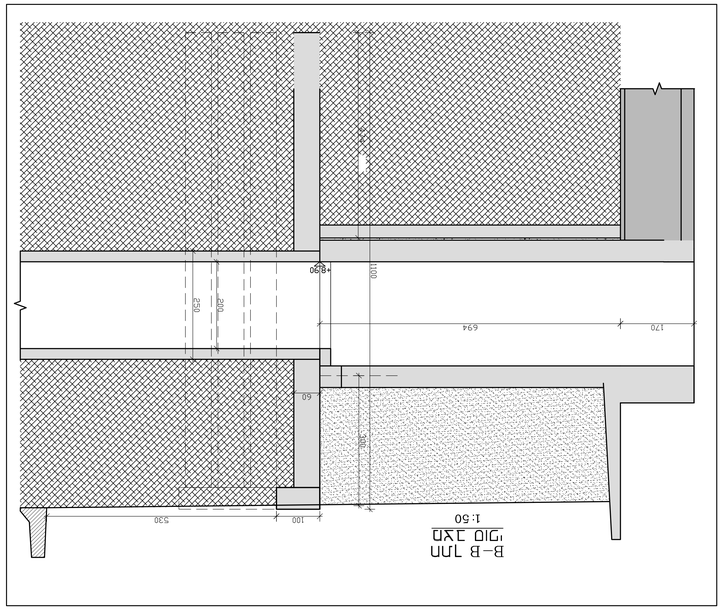

Β–Β τομή
1 τεμ
1:50

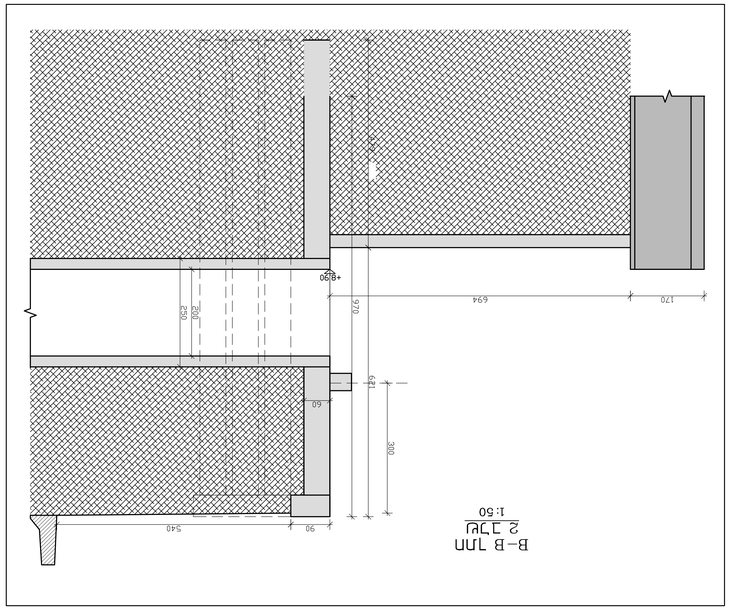

Β–Β τομή
2 τεμ
1:50

Β–Β τομή
τμήμα 2χρ
1:50

ΣΗΜΕΙΩΣΕΙΣ:
40 –2 μοίρα σε σκυρόδεμα
ΠΛΕΥΡΑ ΦΦΑΣΗ – 3
ΠΛΕ. C.Φ. ΙΣΟΑΙ ΟΠΣ ΧΩΣΙΣ ΣΟΔΕΙΣ 3 Ο.Σ
ΠΛΕ. C.Φ. ΙΣΟΑΙ ΟΠΣ ΧΩΣΙΣ ΣΟΔΕΙΣ ΠΟ ΜΕΗΔΗ 6 Ο.Σ
ΔΙΑ ΧΩΣΙΣ G–005 L.U.C.

ΘΘ	ΠΕΡΙΓΡΑΦΗ	ΗΜΕΡ
1	ΡΥΖ	26/05/2022
2		
3		
4		
5		
6		
7		
8		
9		
10		

ΘΘΟΟΟ:	ΡΥΖ	ΓΥΔΟΥ	ΜΕΧΣΥ
	✓		

ΘΔ ΜΕΛΕΤΗΣ:
ΓΙΑ ΓΕΩΡΓΙΚΗ ΟΔΟ Ν.Ο.Ε.Ε
ΟΝΟΜΑ:
ΣΙΔΗΡΟΔΙΑΒΑΣΗ
ΘΔ ΜΕΛΕΤΗΣ:
ΥΔΡΟΛΗΨΙΑ ΛΟΥΤΡΟΥ
ΣΧΕΔΙΑΣΤΗΣ:
Α. ΠΙΤΣΙΑΝΗΣ Α.Μ. Δ.Τ.Ε.
A. ΠΟΖΗΝ ΒΟΗΘΕΗΣΗΣ Ι.Κ.Ε
17 ΚΑΛΑΜΑΚΙ & ΚΡΑΝΑ ΤΟΥΣΑ, 4000 ΛΑΡ ΤΟΥ 17 Ο.ΤΑΤΗ
ΤΗΛ: +972-8-8888052 Fax: +972-8-8888047
Ρ-ΠΙΝΑΚΙΔΙ: ΕΛΑΛΑΜΒΗ–ΓΚΟΡΑΝ.Ο.Ι.Ι
ΠΑΡΟΝΤΑΣ ΜΕΝ ΕΙΝΑΙ ΑΠΑΓΟΡΕΥΜΕΝΟ ΝΑ ΤΟΥΣ ΔΙΔΟΥΜΕ ΣΕ ΑΛΛΟΥΣ ΧΩΡΙΣ ΓΡΑΠΤΗ ΑΔΕΙΑ ΑΠΟ ΤΗΝ ΕΤΑΙΡΕΙΑ

Η ΕΤΑΙΡΕΙΑ ΔΙΑΤΗΡΕΙ ΤΟ ΔΙΚΑΙΩΜΑ ΙΔΙΟΚΤΗΣΙΑΣ ΑΥΤΟΥ ΤΟΥ ΣΧΕΔΙΟΥ ΚΑΙ ΔΕΝ ΕΠΙΤΡΕΠΕΤΑΙ ΝΑ ΑΝΑΠΑΡΑΓΕΤΑΙ ΟΛΟΚΛΗΡΟ ΗΤΟΙ ΜΕΡΙΚΩΣ ΟΥΤΕ ΝΑ ΔΙΑΤΙΘΕΤΑΙ ΣΕ ΤΡΙΤΟΥΣ ΧΩΡΙΣ ΓΡΑΠΤΗ ΕΓΚΡΙΣΗ ΤΗΣ ΕΤΑΙΡΕΙΑΣ. ΟΙ ΠΑΡΑΒΑΣΕΙΣ ΘΑ ΕΙΝΑΙ ΥΠΟΧΕΩΤΙΚΕΣ ΚΑΤΑ ΤΟΝ ΝΟΜΟ 2121/1993 ΟΠΩΣΔΗΠΟΤΕ ΙΣΧΥΕΙ ΚΑΙ ΤΡΟΠΟΝ ΤΙΝΑ ΘΑ ΕΙΝΑΙ ΔΥΝΑΤΟΝ ΝΑ ΕΠΙΤΕΥΧΘΕΙ ΟΙΚΟΝΟΜΙΚΗ ΑΠΟΖΗΜΙΩΣΗ ΤΩΝ ΔΙΚΑΙΩΜΑΤΩΝ ΤΗΣ ΕΤΑΙΡΕΙΑΣ ΜΕ ΑΝΑΛΟΓΟ ΤΡΟΠΟ ΕΝΩΠΙΟΝ ΑΛΛΟΥ ΦΥΣΙΚΟΥ ΠΡΟΣΩΠΟΥ ΠΟΥ ΕΧΕΙ ΔΙΚΑΙΩΜΑ ΝΑ ΕΚΜΕΤΑΛΛΕΥΤΕΙ ΤΟ ΣΧΕΔΙΟ ΑΥΤΟ ΚΑΙ ΤΟ ΠΕΡΙΕΧΟΜΕΝΟ ΤΟΥ.

ΠΠΑ:	ΛΟΥΤΡΟΥ	ΠΠΑ:
1:1.1	1:100 Ψ	1:50
ΑΟ	Ο.Ζ.Ο	Ο.Ζ.Ο

ΗΜ. ΕΚΔΟΣΗΣ: 26/05/2022
ΗΜ. ΕΚΤΥΠΩΣΗΣ: 26/05/2022

ΚΛΙΜΑΚΑ ΣΧΕΔΙΟΥ: 1:50,1:100
ΚΛΙΜΑΚΑ ΕΚΤΥΠΩΣΗΣ: 1:50,1:100

ΑΡΙΘ. ΣΧΕΔΙΟΥ: ARE-ST-LECHI-010-01

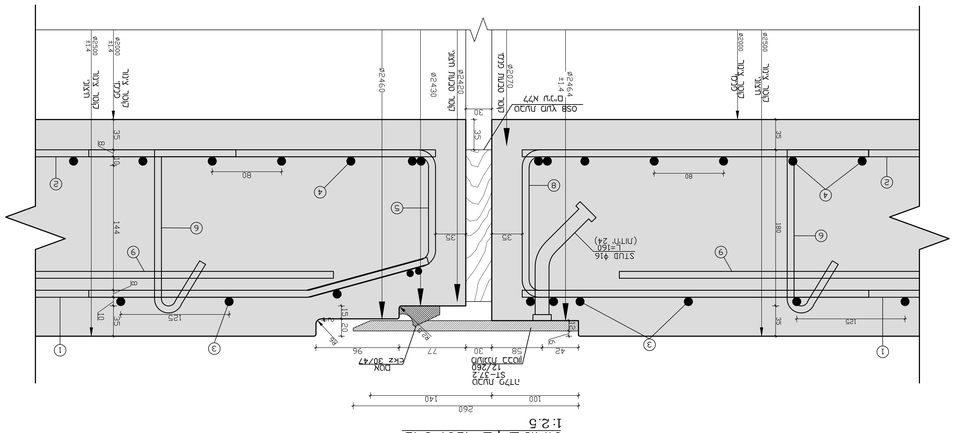
מבט A-A
1:10 מ"מ
מבט עליון
1:10 מ"מ
מבט עליון
1:10 מ"מ
מבט עליון
1:10 מ"מ
מבט עליון
1:2.5
STUD φ16
L=160
(מתח 24)
DOW
EWZ 30747
ST-72/3
72/266
מבוא לבטון
DEHA -MIXIN
6000-20.0-200
DEHA -SPHERICAL-HEAD-ANCHOR 6000-20.0-200
DEHA -MIXIN
6000-20.0-200
DEHA -MIXIN
6000-20.0-200
DEHA -MIXIN

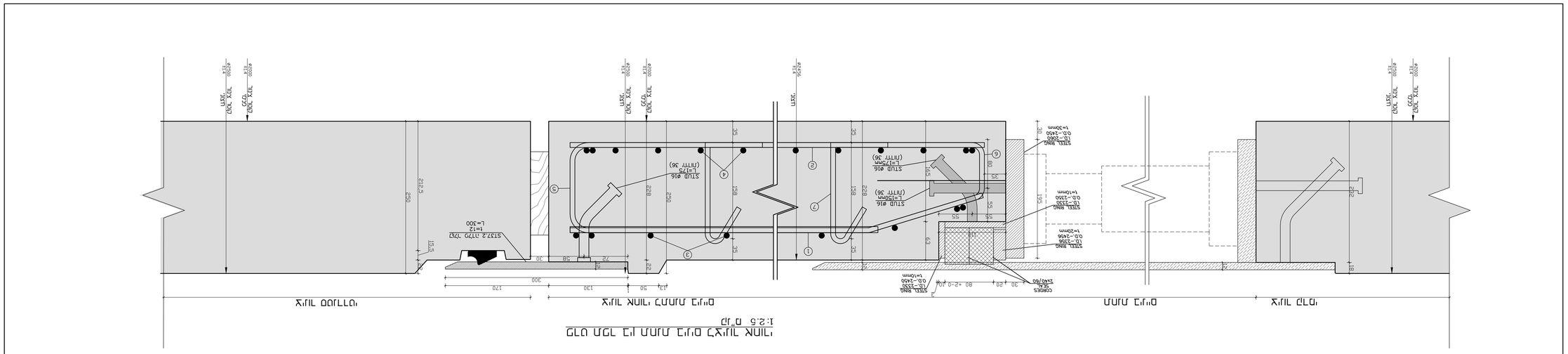
מבט מגל בין מגרש בניין לבניין אנשי
1:25 מ"מ
מגרש בודד
מגרש אנשי, מגרש בניין
מגרש בניין
מגרש בודד
STUD ø16
L=175
(אחיד 36)
STUD ø16
L=150mm
(אחיד 36)
STEEL RING
D.O.-2450
t=10mm
STEEL RING
D.O.-2450
t=20mm
STEEL RING
D.O.-2750
t=20mm
STEEL RING
D.O.-2750
t=10mm
CONCRETE
SEAL
X440/60
80 +2-0.10
30
20
50
13
130
170
300
22
58
72
30
22
ST37.2 אחיד
t=12
L=300
22.5
250
225
250
225
250
22.5
13.5
54
55
55
35
35
35
35
35
35
54
55
55
35
35
35
35
35
35
54
55
55
35
35
35
35
35
35

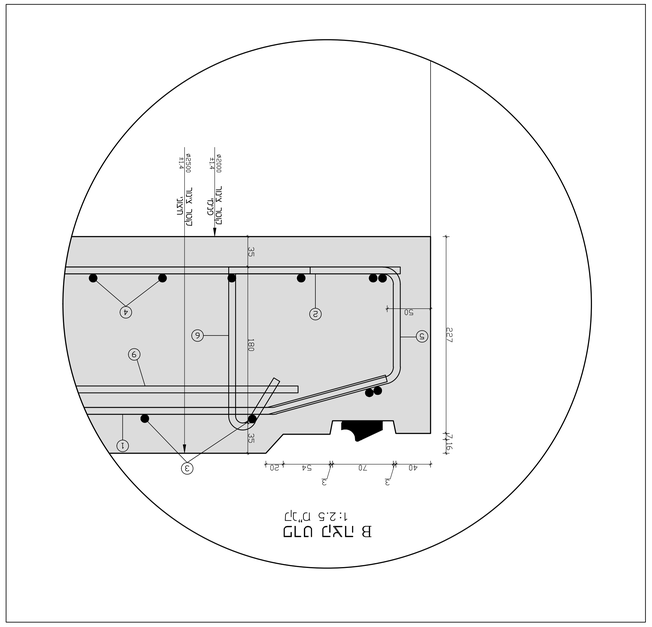

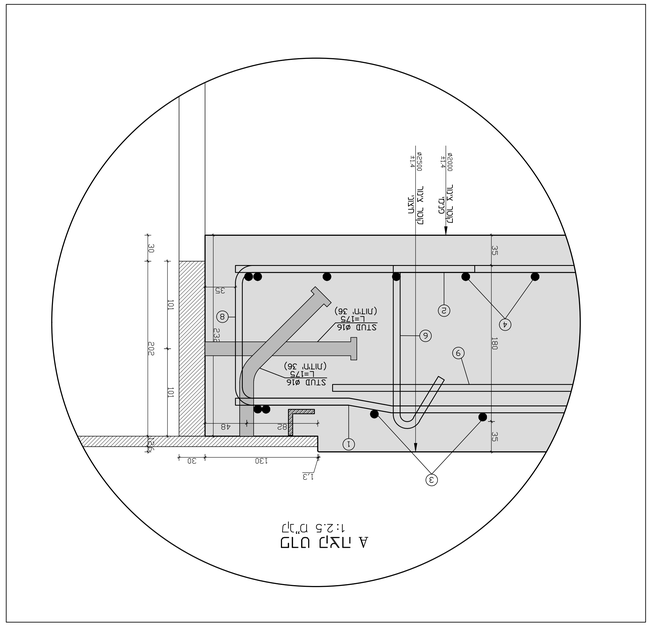

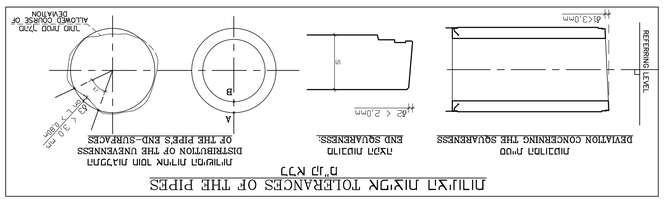
מילוים מגיעים לטולרנסים
מ"מ K77
מרחק מרבי מהיר לסטיות
מרכז מרבי
מרחק מרבי
מרחק מרבי
מרחק