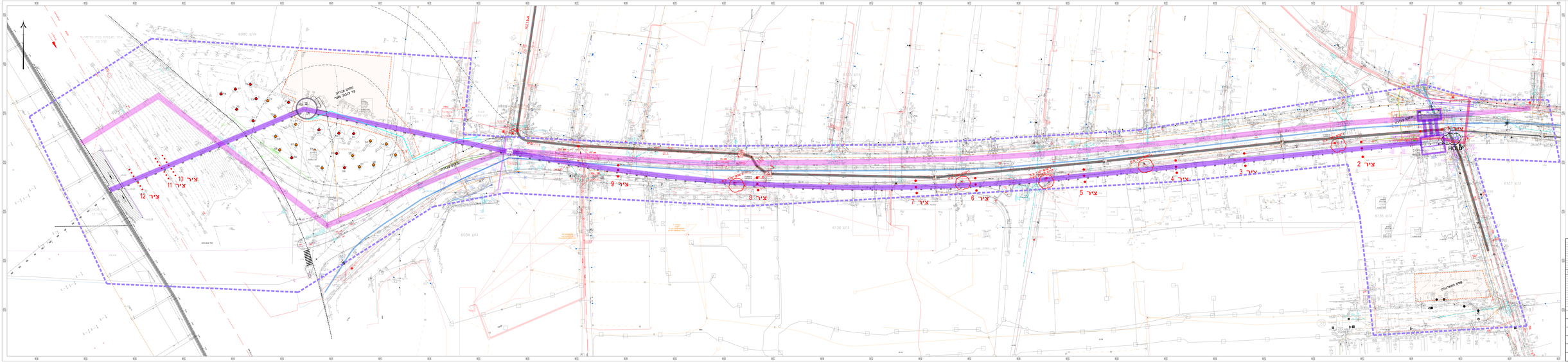
ציר 1
ציר 2
ציר 3
ציר 4
ציר 5
ציר 6
ציר 7
ציר 8
ציר 9
ציר 10
ציר 11
ציר 12
HOLD
מגרש התארגנות
מגרש גבולות
מגרש גבולות
מגרש גבול

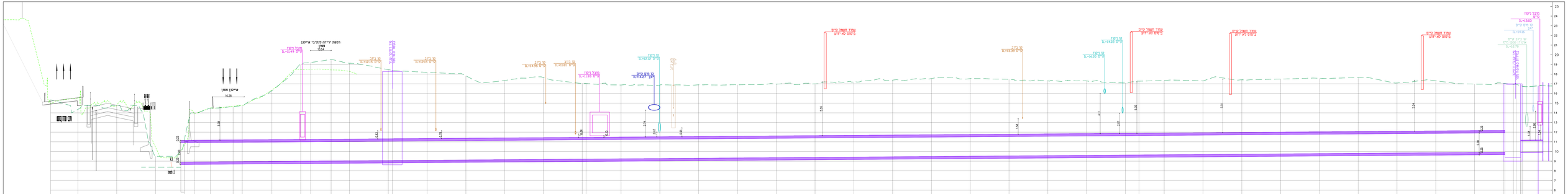

מספר מקטע Section number	154 153 152 151 150 149 148 147 146 145 144 143 142 141 140 139 138 137 136 135 134 133 132 131 130 129 128 127 126 125 124 123 122 121 120 119 118 117 116 115 114 113 112 111 110 109 108 107 106 105 104 103 102 101 100 99 98 97 96 95 94 93 92 91 90 89 88 87 86 85 84 83 82 81 80 79 78 77 76 75 74 73 72 71 70 69 68 67 66 65 64 63 62 61 60 59 58 57 56 55 54 53 52 51 50 49 48 47 46 45 44 43 42 41 40 39 38 37 36 35 34 33 32 31 30 29 28 27 26 25 24 23 22 21 20 19 18 17 16 15 14 13 12 11 10 9 8 7 6 5 4 3 2 1
רום מקטע קיימת Existing G.L	
רום התחתית הצינור Pipe IL	
עומק התחתית הצינור Pipe I.L Depth	
רום ראש הצינור Pipe Crown Level	
עומק ראש הצינור Pipe Crown Level Depth	
אורך ושיפוע הצינור Pipe Length (m) And Slope	I=0.5%
סוג צינור Pipe Description	#2000mm ±1 250 mm / #2000mm ±1 250 mm / #2000mm ±1 250 mm / #2000mm ±1 250 mm / #2000mm ±1 250 mm / #2000mm ±1 250 mm / 3*#1200mm
תוואי אופקי Horizontal Geometry	68.53 / 13.39 / 16.47 / 30.16 / 15.67 / 31.52 / 99.89 / PI: 158°00'00.0E R: 1.124 L: 295.05 / 187.83 / 0.80 / 5.80 / 0.25 / 8.30 / 7.21

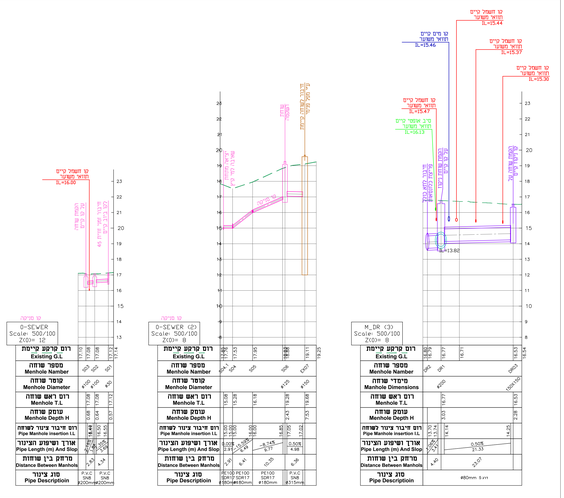

מס'	הערות

לקידום	לאישור	למכרז	לב"ביצוע

מס'	תאריך	תיאור	מתכנן
01	20.09.22	עדכון / פ.שינויים	JS
00	03.05.22	הוצאה	JS

שיטוריים	
מרחב	עיריית תל אביב
שם הפרויקט	דרך לוז"י
מס' הפרויקט	01181
שם התכנית	חתכים לאורך קו תיעול מתוכנן
מס' הגרסא	100
מ"מ	1500/1100
שם המסמך	01181.DWG
מכון	מלין
בטר	יעקב
מלין	
שרטט	מלין
תאריך	02.21

מלין מהנדסים בע"מ
MALIN ENGINEERS LTD.

אלון 4
פתח תקוה 4951106
TEL. 03-9409400 70
FAX. 03-9235558 (03)
E-mail: office@malin-eng.com

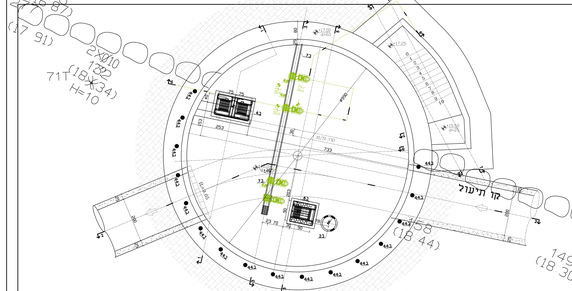

תרשים במפלסים : +18.50

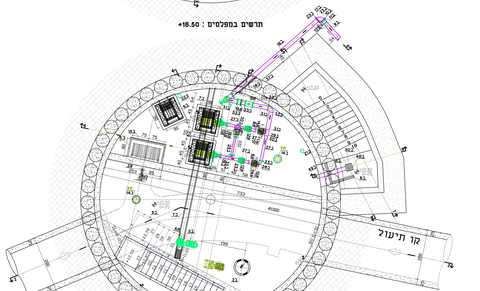

תרשים במפלסים : +15.50

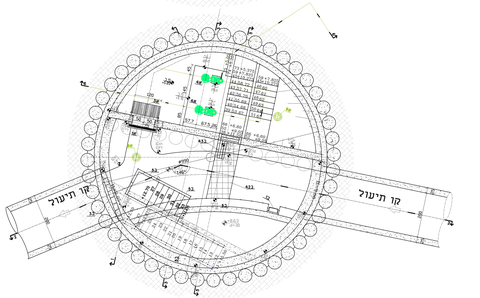

תרשים במפלסים : +5.05 , +9.50

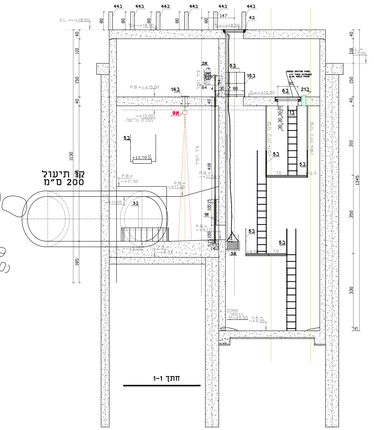

חתך 1-1

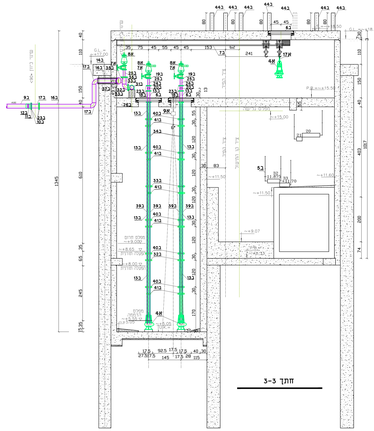

חתך 3-3

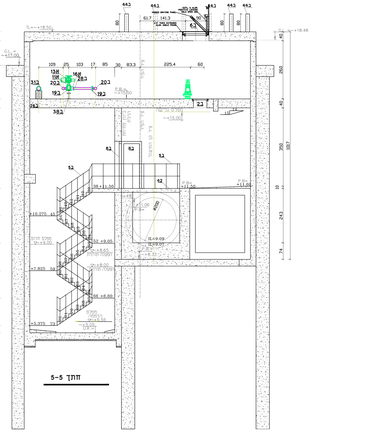

חתך 5-5

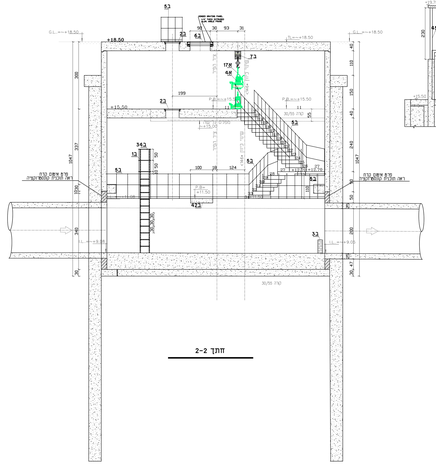

חתך 2-2

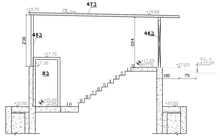

חתך 4-4

חתך 8-8

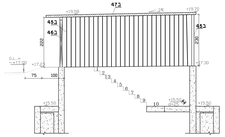

חתך 7-7

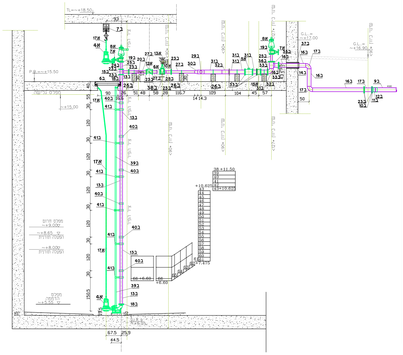

חתך 6-6

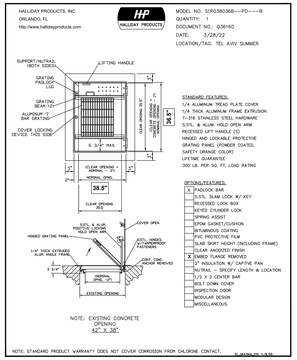

פרט 63

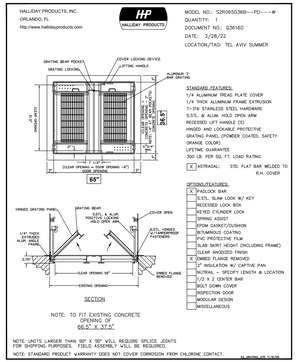

פרט 63

מפתח רשימת ציוד תייש

מס'	מקרא
ב	צוותות ואביזרים
48	מחסן ראשי (מכולה)
49	מחסן דלת אש עם קנה ראם (אש מגיר מדרה)
50	מכונת מכירה אל מכולה מקום ומדיה דלת
51	כיור כביסה מכונת מקום מכונת מכונה
52	מקבץ בפיות מכלים אם
53	מקבץ בפיות מכלים אם בכניסה מקום מכונה כלים
54	כיור ראש (מקום מקום יבש "מ"ר מ")
55	מקבץ בפיות מכלים אם
56	מקבץ בפיות מכלים אם בכניסה מקום מכונה כלים
57	כיור ראש (מקום מקום יבש "מ"ר מ")
58	מתקן ראש ומערת המגיר מאוחה ומגיה מ מ מ (48 מ"מ)
59	דלת כניסה מכלים אם בכניסה מקום מכונה כלים
60	כן מכונה בכניסה אם מכונה כלים
61	מכונה אוכל ארוכה בכניסה אם מכונה כלים
62	אוכן מקומי אם מכונה
63	מקבץ בכיוון בכניסה אם מכונה כלים
64	כן מכונה מכלים אם - 300 - 1 מ מ מ בר דלת אם מ מ
65	מגדל אוכלוסי אם מכונה (מכולה) מגדלים
66	מגדש אוכלוסי כחול מחוזי מיקום עם יציקה (כבל)
67	המשפחה אם מכונה מכולה בכן דלת "מ מ
68	מגדש מקום דלת דלת מסלם אם
69	כן מכונה אם בר מקום מקום מכולה
70	מכונה מכלים אם מכונה אם מכונה מכלים אם
71	מגדש המגדלים אם מכונה מכולה בכן דלת מסלם אם
72	אוכן מקומי אם מכונה מכולה בכן דלת מסלם אם
73	מגדש מקום דלת דלת מסלם אם
74	אוכן מקומי אם מכונה מכולה בכן דלת מסלם אם
75	המשפחה אם מכונה מכולה בכן דלת "מ מ
76	מגדש מקום דלת דלת מסלם אם
77	אוכן מקומי אם מכונה מכולה בכן דלת מסלם אם
78	כיור אם מכונה
79	אוכן מקומי אם מכונה מכולה בכן דלת מסלם אם
80	מגדש מקום דלת דלת מסלם אם
81	מגדש מקום דלת דלת מסלם אם
82	מגדש מקום דלת דלת מסלם אם
83	אוכן מקומי אם מכונה מכולה בכן דלת מסלם אם
84	מגדש מקום דלת דלת מסלם אם
85	אוכן מקומי אם מכונה מכולה בכן דלת מסלם אם
86	מגדש מקום דלת דלת מסלם אם
87	אוכן מקומי אם מכונה מכולה בכן דלת מסלם אם
88	מגדש מקום דלת דלת מסלם אם
89	אוכן מקומי אם מכונה מכולה בכן דלת מסלם אם
90	מגדש מקום דלת דלת מסלם אם
91	אוכן מקומי אם מכונה מכולה בכן דלת מסלם אם
92	מגדש מקום דלת דלת מסלם אם
93	אוכן מקומי אם מכונה מכולה בכן דלת מסלם אם
94	מגדש מקום דלת דלת מסלם אם
95	אוכן מקומי אם מכונה מכולה בכן דלת מסלם אם
96	מגדש מקום דלת דלת מסלם אם
97	אוכן מקומי אם מכונה מכולה בכן דלת מסלם אם
98	מגדש מקום דלת דלת מסלם אם
99	אוכן מקומי אם מכונה מכולה בכן דלת מסלם אם
100	מגדש מקום דלת דלת מסלם אם
101	אוכן מקומי אם מכונה מכולה בכן דלת מסלם אם
102	מגדש מקום דלת דלת מסלם אם
103	אוכן מקומי אם מכונה מכולה בכן דלת מסלם אם
104	מגדש מקום דלת דלת מסלם אם
105	אוכן מקומי אם מכונה מכולה בכן דלת מסלם אם
106	מגדש מקום דלת דלת מסלם אם
107	אוכן מקומי אם מכונה מכולה בכן דלת מסלם אם
108	מגדש מקום דלת דלת מסלם אם
109	אוכן מקומי אם מכונה מכולה בכן דלת מסלם אם
110	מגדש מקום דלת דלת מסלם אם
111	אוכן מקומי אם מכונה מכולה בכן דלת מסלם אם
112	מגדש מקום דלת דלת מסלם אם
113	אוכן מקומי אם מכונה מכולה בכן דלת מסלם אם
114	מגדש מקום דלת דלת מסלם אם
115	אוכן מקומי אם מכונה מכולה בכן דלת מסלם אם
116	מגדש מקום דלת דלת מסלם אם
117	אוכן מקומי אם מכונה מכולה בכן דלת מסלם אם
118	מגדש מקום דלת דלת מסלם אם
119	אוכן מקומי אם מכונה מכולה בכן דלת מסלם אם
120	מגדש מקום דלת דלת מסלם אם
121	אוכן מקומי אם מכונה מכולה בכן דלת מסלם אם
122	מגדש מקום דלת דלת מסלם אם
123	אוכן מקומי אם מכונה מכולה בכן דלת מסלם אם
124	מגדש מקום דלת דלת מסלם אם
125	אוכן מקומי אם מכונה מכולה בכן דלת מסלם אם
126	מגדש מקום דלת דלת מסלם אם
127	אוכן מקומי אם מכונה מכולה בכן דלת מסלם אם
128	מגדש מקום דלת דלת מסלם אם
129	אוכן מקומי אם מכונה מכולה בכן דלת מסלם אם
130	מגדש מקום דלת דלת מסלם אם
131	אוכן מקומי אם מכונה מכולה בכן דלת מסלם אם
132	מגדש מקום דלת דלת מסלם אם
133	אוכן מקומי אם מכונה מכולה בכן דלת מסלם אם
134	מגדש מקום דלת דלת מסלם אם
135	אוכן מקומי אם מכונה מכולה בכן דלת מסלם אם
136	מגדש מקום דלת דלת מסלם אם
137	אוכן מקומי אם מכונה מכולה בכן דלת מסלם אם
138	מגדש מקום דלת דלת מסלם אם
139	אוכן מקומי אם מכונה מכולה בכן דלת מסלם אם
140	מגדש מקום דלת דלת מסלם אם
141	אוכן מקומי אם מכונה מכולה בכן דלת מסלם אם
142	מגדש מקום דלת דלת מסלם אם
143	אוכן מקומי אם מכונה מכולה בכן דלת מסלם אם
144	מגדש מקום דלת דלת מסלם אם
145	אוכן מקומי אם מכונה מכולה בכן דלת מסלם אם
146	מגדש מקום דלת דלת מסלם אם
147	אוכן מקומי אם מכונה מכולה בכן דלת מסלם אם

מפתח רשימת ציוד תייש

מס'	מקרא
ב	צוותות ואביזרים
148	מגדש מקום דלת דלת מסלם אם
149	מגדש מקום דלת דלת מסלם אם
150	מגדש מקום דלת דלת מסלם אם
151	מגדש מקום דלת דלת מסלם אם
152	מגדש מקום דלת דלת מסלם אם
153	מגדש מקום דלת דלת מסלם אם
154	מגדש מקום דלת דלת מסלם אם
155	מגדש מקום דלת דלת מסלם אם
156	מגדש מקום דלת דלת מסלם אם
157	מגדש מקום דלת דלת מסלם אם
158	מגדש מקום דלת דלת מסלם אם
159	מגדש מקום דלת דלת מסלם אם
160	מגדש מקום דלת דלת מסלם אם
161	מגדש מקום דלת דלת מסלם אם
162	מגדש מקום דלת דלת מסלם אם
163	מגדש מקום דלת דלת מסלם אם
164	מגדש מקום דלת דלת מסלם אם
165	מגדש מקום דלת דלת מסלם אם
166	מגדש מקום דלת דלת מסלם אם
167	מגדש מקום דלת דלת מסלם אם
168	מגדש מקום דלת דלת מסלם אם
169	מגדש מקום דלת דלת מסלם אם
170	מגדש מקום דלת דלת מסלם אם
171	מגדש מקום דלת דלת מסלם אם
172	מגדש מקום דלת דלת מסלם אם
173	מגדש מקום דלת דלת מסלם אם
174	מגדש מקום דלת דלת מסלם אם
175	מגדש מקום דלת דלת מסלם אם
176	מגדש מקום דלת דלת מסלם אם
177	מגדש מקום דלת דלת מסלם אם
178	מגדש מקום דלת דלת מסלם אם
179	מגדש מקום דלת דלת מסלם אם
180	מגדש מקום דלת דלת מסלם אם
181	מגדש מקום דלת דלת מסלם אם
182	מגדש מקום דלת דלת מסלם אם
183	מגדש מקום דלת דלת מסלם אם
184	מגדש מקום דלת דלת מסלם אם
185	מגדש מקום דלת דלת מסלם אם
186	מגדש מקום דלת דלת מסלם אם
187	מגדש מקום דלת דלת מסלם אם
188	מגדש מקום דלת דלת מסלם אם
189	מגדש מקום דלת דלת מסלם אם
190	מגדש מקום דלת דלת מסלם אם
191	מגדש מקום דלת דלת מסלם אם
192	מגדש מקום דלת דלת מסלם אם
193	מגדש מקום דלת דלת מסלם אם
194	מגדש מקום דלת דלת מסלם אם
195	מגדש מקום דלת דלת מסלם אם
196	מגדש מקום דלת דלת מסלם אם
197	מגדש מקום דלת דלת מסלם אם
198	מגדש מקום דלת דלת מסלם אם
199	מגדש מקום דלת דלת מסלם אם
200	מגדש מקום דלת דלת מסלם אם
201	מגדש מקום דלת דלת מסלם אם
202	מגדש מקום דלת דלת מסלם אם
203	מגדש מקום דלת דלת מסלם אם
204	מגדש מקום דלת דלת מסלם אם
205	מגדש מקום דלת דלת מסלם אם
206	מגדש מקום דלת דלת מסלם אם
207	מגדש מקום דלת דלת מסלם אם
208	מגדש מקום דלת דלת מסלם אם
209	מגדש מקום דלת דלת מסלם אם
210	מגדש מקום דלת דלת מסלם אם
211	מגדש מקום דלת דלת מסלם אם
212	מגדש מקום דלת דלת מסלם אם
213	מגדש מקום דלת דלת מסלם אם
214	מגדש מקום דלת דלת מסלם אם
215	מגדש מקום דלת דלת מסלם אם
216	מגדש מקום דלת דלת מסלם אם
217	מגדש מקום דלת דלת מסלם אם
218	מגדש מקום דלת דלת מסלם אם
219	מגדש מקום דלת דלת מסלם אם
220	מגדש מקום דלת דלת מסלם אם
221	מגדש מקום דלת דלת מסלם אם
222	מגדש מקום דלת דלת מסלם אם
223	מגדש מקום דלת דלת מסלם אם
224	מגדש מקום דלת דלת מסלם אם
225	מגדש מקום דלת דלת מסלם אם
226	מגדש מקום דלת דלת מסלם אם
227	מגדש מקום דלת דלת מסלם אם
228	מגדש מקום דלת דלת מסלם אם
229	מגדש מקום דלת דלת מסלם אם
230	מגדש מקום דלת דלת מסלם אם
231	מגדש מקום דלת דלת מסלם אם
232	מגדש מקום דלת דלת מסלם אם
233	מגדש מקום דלת דלת מסלם אם
234	מגדש מקום דלת דלת מסלם אם
235	מגדש מקום דלת דלת מסלם אם
236	מגדש מקום דלת דלת מסלם אם
237	מגדש מקום דלת דלת מסלם אם
238	מגדש מקום דלת דלת מסלם אם
239	מגדש מקום דלת דלת מסלם אם
240	מגדש מקום דלת דלת מסלם אם
241	מגדש מקום דלת דלת מסלם אם
242	מגדש מקום דלת דלת מסלם אם
243	מגדש מקום דלת דלת מסלם אם
244	מגדש מקום דלת דלת מסלם אם
245	מגדש מקום דלת דלת מסלם אם
246	מגדש מקום דלת דלת מסלם אם
247	מגדש מקום דלת דלת מסלם אם

מפתח רשימת ציוד תייש

מס'	מקרא
א	ציוד
1	מד מרחק: 500/100 מ"מ (מכלים אם מיקומי המכלים)
2	מפיצי המפלס: כיור חגיג, מכונה מגר
3	מד מרחק מפלס אם מיכלים מגם מ"מ (מיכל מרחק)
4	מאבטח ביטוי רשמות מם מיצוי (מתנגב מאבטח)
5	מד מיקום אל מגדש (מגדש "WATER WASTER-ABB") מגדל מגדש "מ
6	מגדל מגדש "מ מ" (מ"מ מ"מ) מ מגדל מגדש
7	מגדל מ"מ מ-מ מ מגדש מגדל מגדש
8	מגדל מגדש מגדל מגדש מ מגדל מגדש מגדל מגדש
9	מגדל מגדש מגדל מגדש מ מגדל מגדש מגדל מגדש
10	מגדל מגדש מגדל מגדש מ מגדל מגדש מגדל מגדש
11	מגדל מגדש מגדל מגדש מ מגדל מגדש מגדל מגדש
12	מגדל מגדש מגדל מגדש מ מגדל מגדש מגדל מגדש
13	מגדל מגדש מגדל מגדש מ מגדל מגדש מגדל מגדש
14	מגדל מגדש מגדל מגדש מ מגדל מגדש מגדל מגדש
15	מגדל מגדש מגדל מגדש מ מגדל מגדש מגדל מגדש
16	מגדל מגדש מגדל מגדש מ מגדל מגדש מגדל מגדש
17	מגדל מגדש מגדל מגדש מ מגדל מגדש מגדל מגדש
18	מגדל מגדש מגדל מגדש מ מגדל מגדש מגדל מגדש
19	מגדל מגדש מגדל מגדש מ מגדל מגדש מגדל מגדש
20	מגדל מגדש מגדל מגדש מ מגדל מגדש מגדל מגדש
21	מגדל מגדש מגדל מגדש מ מגדל מגדש מגדל מגדש
22	מגדל מגדש מגדל מגדש מ מגדל מגדש מגדל מגדש
23	מגדל מגדש מגדל מגדש מ מגדל מגדש מגדל מגדש
24	מגדל מגדש מגדל מגדש מ מגדל מגדש מגדל מגדש
25	מגדל מגדש מגדל מגדש מ מגדל מגדש מגדל מגדש
26	מגדל מגדש מגדל מגדש מ מגדל מגדש מגדל מגדש
27	מגדל מגדש מגדל מגדש מ מגדל מגדש מגדל מגדש
28	מגדל מגדש מגדל מגדש מ מגדל מגדש מגדל מגדש
29	מגדל מגדש מגדל מגדש מ מגדל מגדש מגדל מגדש
30	מגדל מגדש מגדל מגדש מ מגדל מגדש מגדל מגדש
31	מגדל מגדש מגדל מגדש מ מגדל מגדש מגדל מגדש
32	מגדל מגדש מגדל מגדש מ מגדל מגדש מגדל מגדש
33	מגדל מגדש מגדל מגדש מ מגדל מגדש מגדל מגדש
34	מגדל מגדש מגדל מגדש מ מגדל מגדש מגדל מגדש
35	מגדל מגדש מגדל מגדש מ מגדל מגדש מגדל מגדש
36	מגדל מגדש מגדל מגדש מ מגדל מגדש מגדל מגדש
37	מגדל מגדש מגדל מגדש מ מגדל מגדש מגדל מגדש
38	מגדל מגדש מגדל מגדש מ מגדל מגדש מגדל מגדש
39	מגדל מגדש מגדל מגדש מ מגדל מגדש מגדל מגדש
40	מגדל מגדש מגדל מגדש מ מגדל מגדש מגדל מגדש
41	מגדל מגדש מגדל מגדש מ מגדל מגדש מגדל מגדש
42	מגדל מגדש מגדל מגדש מ מגדל מגדש מגדל מגדש
43	מגדל מגדש מגדל מגדש מ מגדל מגדש מגדל מגדש
44	מגדל מגדש מגדל מגדש מ מגדל מגדש מגדל מגדש
45	מגדל מגדש מגדל מגדש מ מגדל מגדש מגדל מגדש
46	מגדל מגדש מגדל מגדש מ מגדל מגדש מגדל מגדש
47	מגדל מגדש מגדל מגדש מ מגדל מגדש מגדל מגדש

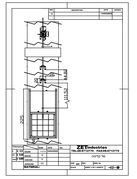

פרט א1

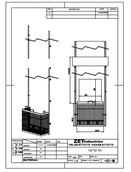

פרט א2

מס'	תאור

הערות נוספות

1. שוחות בקרה יבוצעו מבטון מזוין מרכיבים טרומיים בלבד אלא אם צויין אחרת בתוכניות.
2. מבנה שוחה יכלול תחתית, חולייית הגבה (במידת הצורך), תקרה ומכסה.
3. כל השוחות יעמדו בת"י מספר 5988 חלק 1
4. כל חלקי תא הבקרה והתקרה יהיו מותאמים לעומסי כביש ע"פ התקן.
5. התקרה תהיה ממין "כבד" לפי ת"י 489 עם פתח עגול בקוטר ø60 ס"מ
6. בדופן התא ישולבו שלבי דריכה רחבים בצורת סולם לפי ת"י 631 חלק 2.
7. חיבור רכיבי התא יהיו ע"י שקע תקע עם אטם מסוג איטופלס או ש"ע עם טיט צמנט בין רכיבי התא.
8. מקומות בהם ישנה חובה על התקנת שוחת בקרה:
   - התחברות שני צינורות ויותר
   - שינוי קוטר הצינור
   - עיקול או שינוי זווית הגדול מ 10°
   - שינוי שיפוע אורכי בקו
9. חיבור צנרת לדופן השוחה:
   - צינורות בטון יחוברו ע"י אטם מובנה מדגם "קונטר סייל" או ש"ע
   - צינורות פלסטיים דוגמת – P.V.C. או PE 100 יחוברו ע"י אטם מובנה מסוג "איטוביב" או ש"ע
10. סטיה מותרת בחיבור צינור לדופן השוחה

סטיה זוויתית (מעלות)	סוג חיבור
0–5	אטם מובנה, הזווית תקבע ע"פי הנחיות היצרן
5–30	קשת טרומית או שוחה עגולה
30–90	שוחה עגולה

11. רוחב ושטח חתך קיר מינימליים בשוחות מלבניות:

קוטר צינור (פנים) ס"מ	רוחב מינימלי לדופן שוחה בחיבור הצינור ס"מ	רוחב מינימלי לדופן ניצבת ס"מ
40	100	80
50	100	80
60	120	100
80	140	100
100	150	120
125	180	120
150	210	140
180	250	220

12. גודל שוחה מינימלי ע"פ עומק תא

עומק תא מ'	מימדי תא מינימליים ס"מ' x ס"מ'
3.75>H>1.25	100X120
6.00>H>3.75	150X150
7.50>H>6.00	180X150
8.50>H>7.50	210X150
9.50>H>8.50	210X210

13. קוטר תא בקרה עגול מינימלי לפי קוטר צינור

קוטר שוחה (פנימי) ס"מ	קוטר צינור מקסימלי בפניה עד 45° ס"מ	קוטר צינור מקסימלי בפניה 45°–90° ס"מ
100	50	–
125	60	40
150	80	60
180	100	60
200	125	80
240	150	100

14. קוטר שוחה מינימלי ע"פי עומק תא

עומק תא מ'	קוטר שוחה מינימלי ס"מ'
3.75>H>2.75	125
6.00>H>3.75	150
7.50>H>6.00	180
8.50>H>7.50	200
9.50>H>8.50	240

15. תאים בעלי עומק הגדול מ–6.0 מטר יצויידו בפודסטים, מעקות וסולם ירידה, מנרוסטה SS316 למניעת נפילה ע"פי הנחיות התקן. פודסטים וסולמות יספקו ע"י יצרן השוחה
16. חיבור הצינורות לשוחה יבוצעו רק ע"י צד הזכר של הצינור ביציאה מהשוחה יותקן ניפל (זכר–זכר) באורך מקסימלי של 75 ס"מ. לא יורש לבצע חיבור צד הנקבה לדופן השוחה
17. מיקום פתח תא הבקרה יהיה בצמוד לדופן השוחה
18. עומק מדרגה ראשונה בכניסה לתא

סוג התקנה	G max ס"מ'
מכסה בשטח פתוח	40
מכסה בשטח כביש	50

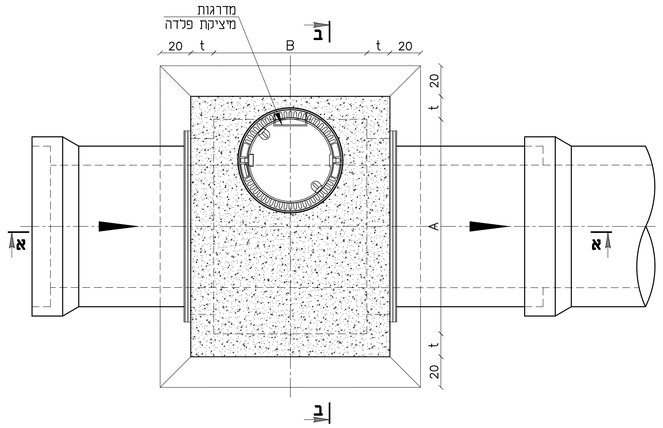

חתך ג-ג

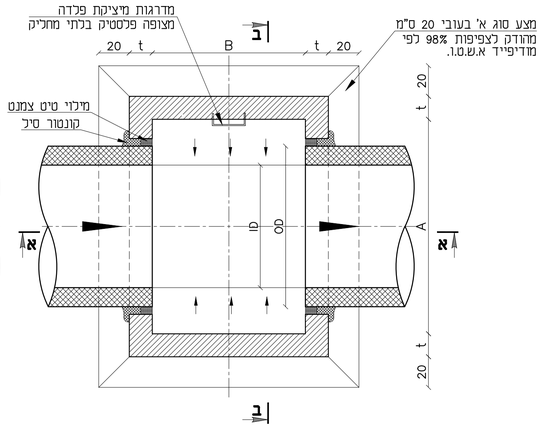

חתך ד-ד

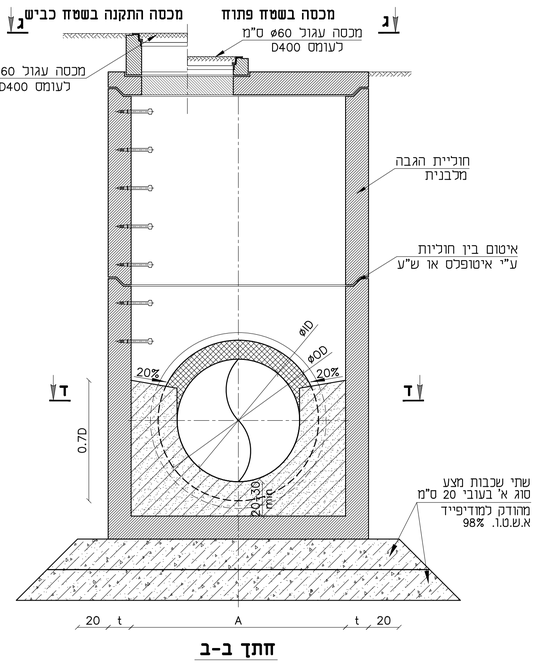

חתך ב-ב

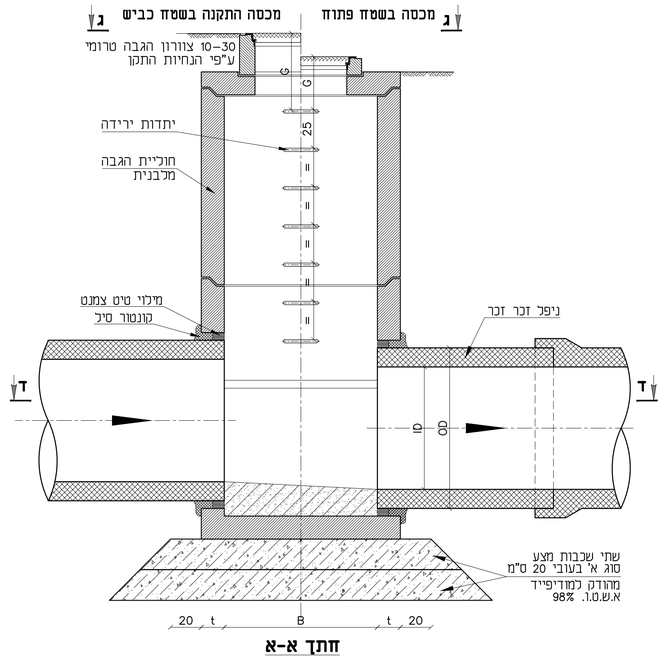

חתך א-א

מס'	הערות

לעיון | לאישור | למכרז | לביצוע

מס'	תאריך	שינויים	חתימה
1	03.05.22	מכרז	י.פ.

מהדורה 1	שם המזמין: עיריית תל אביב
מס' פרויקט 01181	שם הפרויקט: דרך לח"י
מס' גיליון 101	שם תכנית: פרט סטנדרטי לשוחת ניקוז וחתך אופייני בתעלה

תאריך	שרטט:	תכנן:	בדק:	שם הקובץ:	קנ"מ:
03.05.22	י.פ	י.נ.	י.נ.	01181-TLV-DR-PR-R1-101.dwg	1:25

MALIN ENGINEERS LTD
מלין מהנדסים בע"מ
6 Ef'al str. Petah Tikva 4951106
אפעל 6 פתח תקוה 4951106
TEL. 03-9409400 טל.
FAX. 03-5235558 פקס.
E-mail: office@malin-eng.com

L:\01181-T\DETAILS\2022\01181-TLV-DR-PR-R1-101.dwg 03/05/2022

שרוחה משולבת

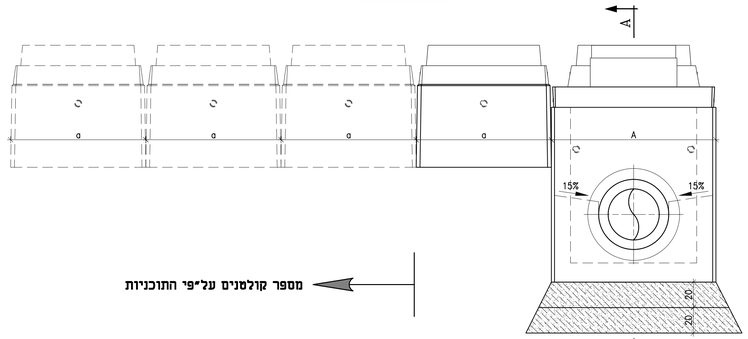

חתך B–B

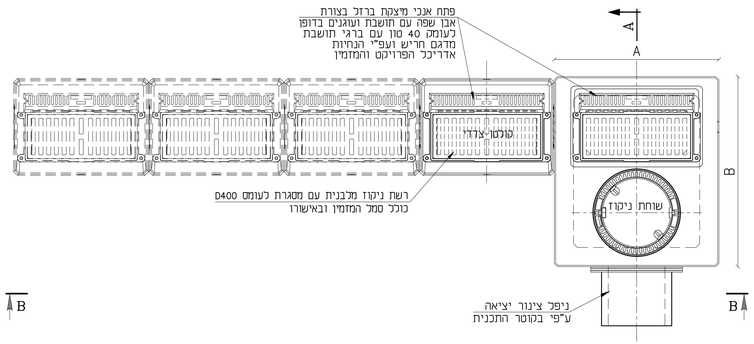

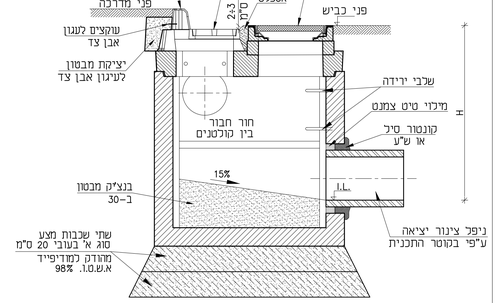

חתך A–A

קולטנים למי גשם ללא אבן צד

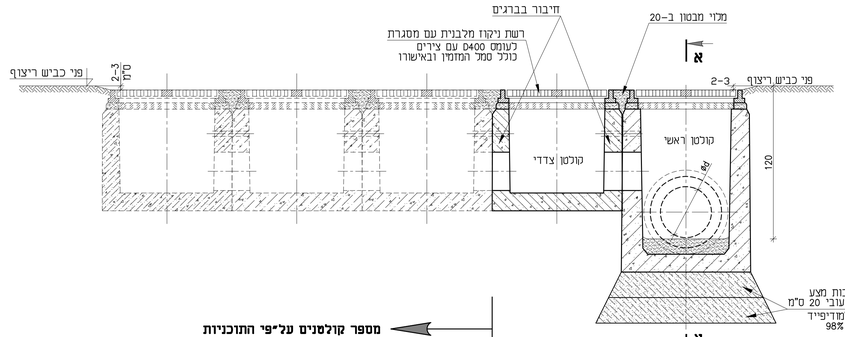

חתך ב–ב

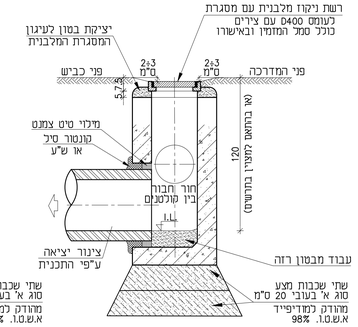

חתך א–א

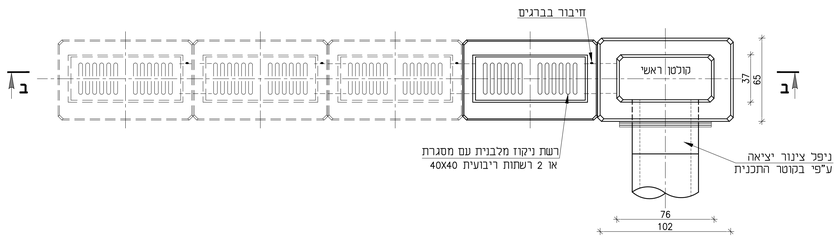

קולטנים למי גשם עם אבן צד

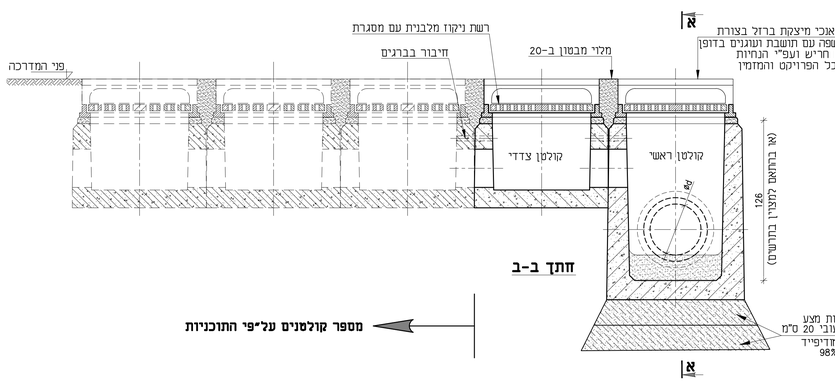

חתך ב–ב

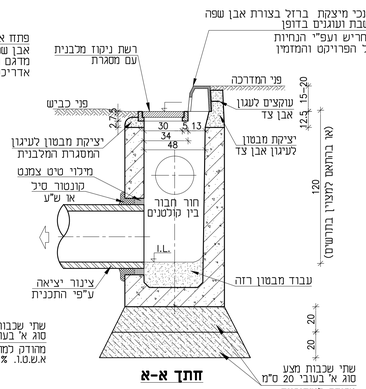

חתך א–א

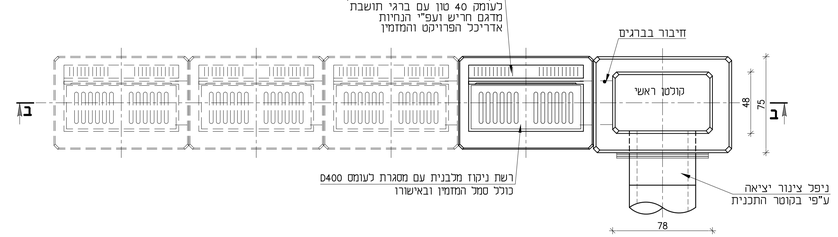

הערות:

1. באם התכנת הקולטנים נעשית בתנאי אבן תעלה דו–שיפועית ניתן להריבב רשתות ניקוז ריבועיות 40X40 ס"מ, המותאמות לצורת אבן–התעלה, במקום רשת סטנדרטית.
2. צנרת בטון יחוברת לקולטנים ע"י מחברי קונטרוס סיל או ש"ע, צינורות פלסטיים דוגמת P.V.C. או PE100 יחוברו ע"י אטם איטוביב או ש"ע.

מס'	הערות

כעיון	לאישור	למכרז	לביצוע

מס'	תאריך	שינויים	חתימה
1	03.05.22	מכרז	ג.פ.

מהדורה 1	שם המזמין: עיריית תל אביב
מס' פרויקט 0181	שם הפרויקט: דרך לח"י
מס' גיליון 102	שם תכנית: קולטנים למי גשם מאלמנטים טרומיים

תאריך	שרטט:	בדק:	תכנן:	שם הקובץ:	קנ"מ:
03.05.22	ג.פ	ג.פ	ג.פ	0181-TLV-DR-PR-R1-102.dwg	1:25

מלין מהנדסים בע"מ
MALIN ENGINEERS LTD
אפעל 6 פתח תקוה 4951106
טל. 03-9409400 פקס. 03-5235558
TEL. 03-9409400 FAX. 03-5235558
6 Ef'al str. Petah Tikva 4951106
E-mail: office@malin-eng.com

1. הנחת צינור גרביטציה בטון CLASS 5 בקרקע גרנולרית \ חרסיתית

קרקע חרסיתית | **קרקע גרנולרית**

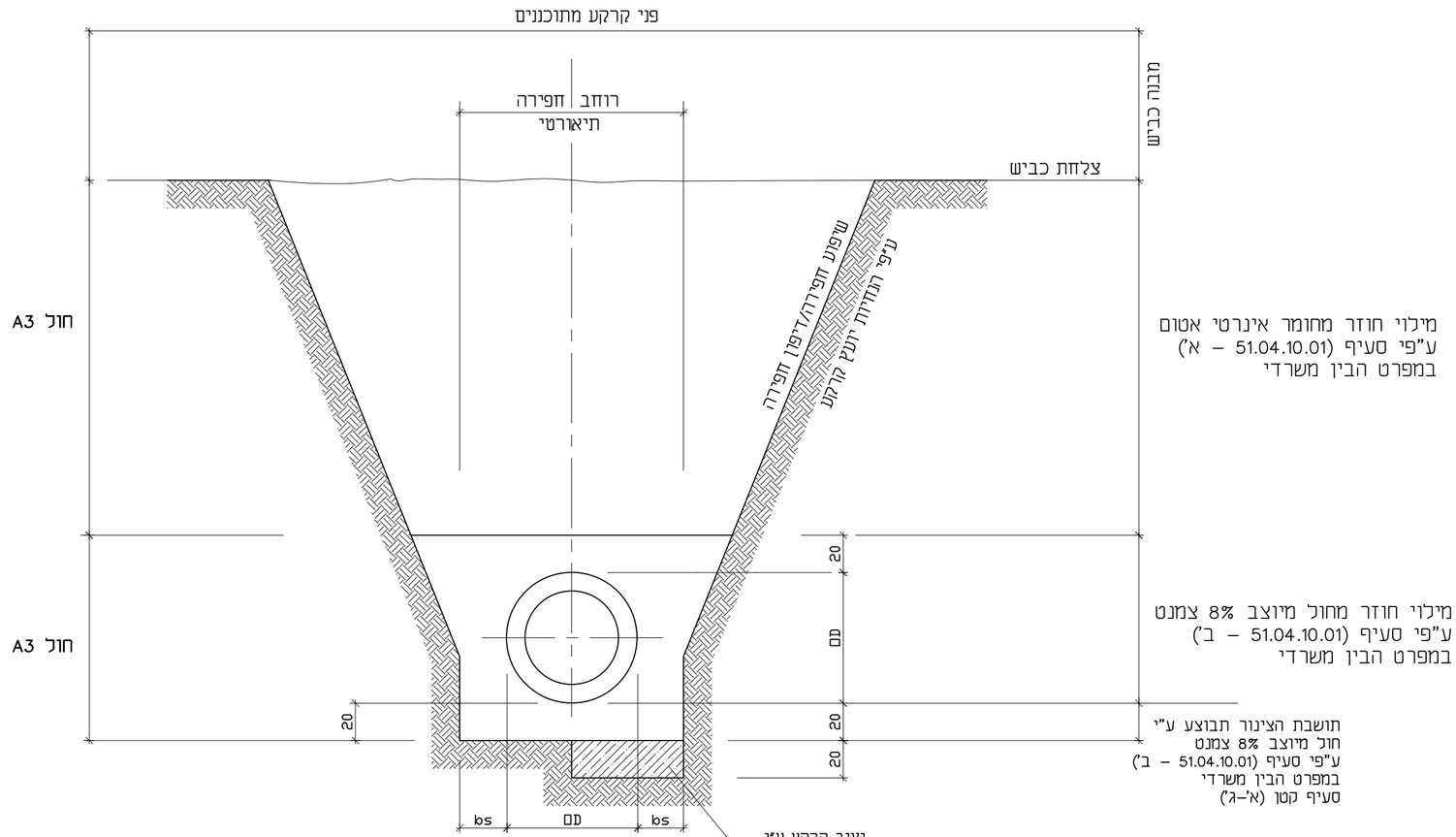

הערות

1.

רוחב חפירה bs(cm)	מידות הצינור ID(cm)
30	40-60
35	80
45	100-125
50	150
60	180
75	200

2. תשלום על מילוי חוזר יבוצע ע"פי רוחב חפירה תיאורטי בלבד.
3. דיפון וחפירה יבוצע ע"פי הנחיות יועץ הקרקע.
4. בקרקע חרסיתית רכה נותן להוסיף אבני בקלש בשכבה אחת של 20 ס"מ ובאישור המפקח בלבד.
5. יש לבצע הידוק וישור שתית וניקוי הקרקע מאבנים וחומר אורגני.
6. כל מילוי ה–CLSM יבוצע בחוזק מינימלי עפ"י הגדרות המפרט הבין משרדי לחוזק נמוך.
7. יציקת ה–CLSM יבוצע בשכבים ע"פי תוכנית עבודה שתוגש למפח.
8. עובי שכבה מקסימלית ליציקה אחת יהיה 1.0 מטר.
9. באחריות הקבלן למנוע את ציפת הצינור הן בזמן יציקת ה- CLSM והן בגלל מי תהום. יש להעביר לאישור המפקח שיטת ביצוע למניעת ציפת צינורות.
10. למרות האמור במפרט הבין משרדי סעיף 51.04.10.01 – א' – חומק אינטרי אטום עובר נפה #200 יהיה עד 35% מקסימום.

מס'	הערות

לעיון | לאישור | למכרז | לביצוע

מס'	שינויים	תאריך	חתימה
1	מכרז	03.05.22	פ.נ.

מהדורה: 1

שם המזמין: **עיריית תל אביב**

מס' פרויקט: 01181

שם הפרויקט: **דרך לח"י**

מס' גיליון: 105

שם תכנית: **פרט מילוי תעלת ניקוז**

תאריך	שרטט:	תכנן:	בדק:	שם הקובץ:	קנ"מ:
03.05.22	פ.נ	פ.נ.	פ.נ.	01181-TLV-DR-PR-R1-105.dwg	1:25

MALIN ENGINEERS LTD
מלין מהנדסים בע"מ
6 Ef'al str. Petah Tikva 4951106
אפעל 6 פתח תקווה 4951106
TEL. 03-9409400 טל.
FAX. 03-5235558 פקס.
E-mail: office@malin-eng.com

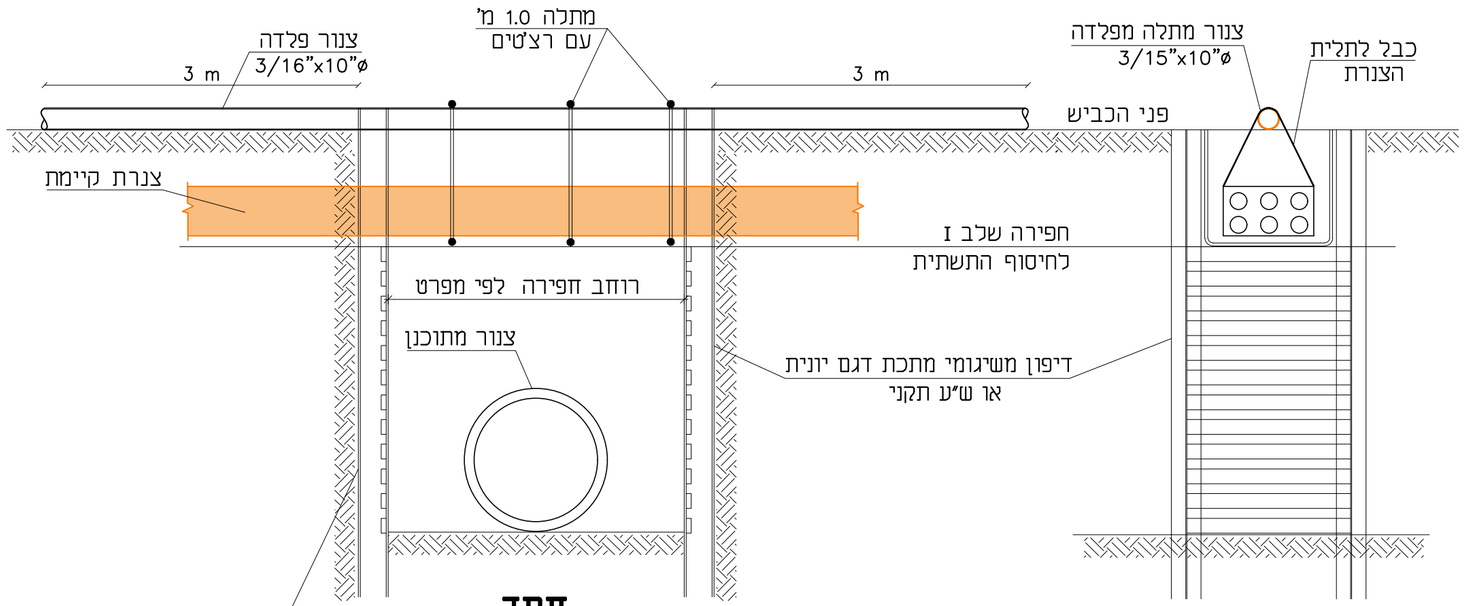

חתך

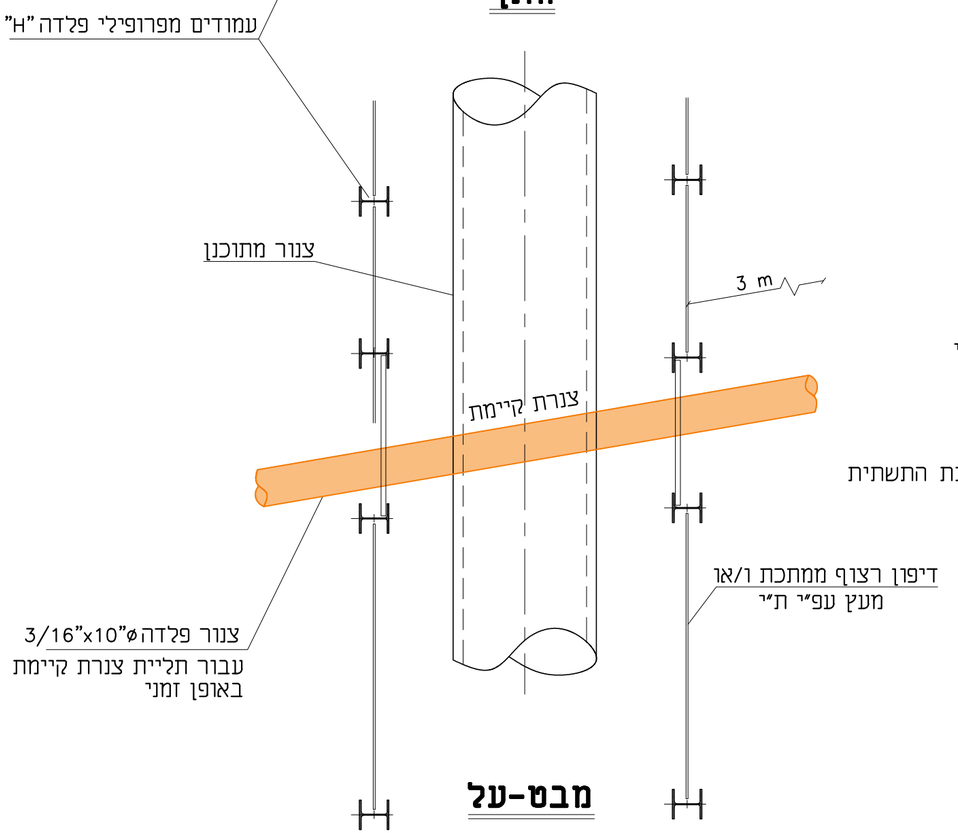

מבט-על

הערה:

1. בחציית בתשתיות גרביטציונית בהם הצינור/ תשתית בנוי מחוליות יש לבצע לפחות 2 תמיכות לכל חוליה באחריות הקבלן להגיש שיטת ביצוע לאישור המפקח לפני ביצוע החציה.
2. באחריות הקבלן לקבלן לקבל אישור קונסטרוקטור לתמיכת התשתית לפני ביצוע התמיכה, לא תשולם תוספת עבור הגדלת התמיכה ע"פי הנחית קונסטרוקטור.
3. מילוי חוזר יבוצע ע"פי פרט מילוי התעלה עד לרום חפירה ו. המשך המילוי יבוצע ע"פי דרישות בעל התשתית.

מס'	הערות

לעיון | לאישור | למכרז | לביצוע

מס'	תאריך	שינויים	חתימה
1	03.05.22	מכרז	פ.נ.

מהדורה: 1	שם המזמין: עיריית תל אביב
מס' פרויקט: 01181	שם הפרויקט: דרך לח"י
מס' גיליון: 106	שם תכנית: פרט דיפון רצוף של חפירה לצורך הנוחת צנרת ותמיכת צנרת קיימת בהצטלבות

תאריך	שרטט:	תכנן:	בדק:	שם הקובץ:	קנ"מ:
03.05.22	פ.נ	פ.נ.	פ.נ.	01181-TLV-DR-PR-R1-106.dwg	1:25

MALIN ENGINEERS LTD
מלין מהנדסים בע"מ
6 Ef'al str. Petah Tikva 4951106
TEL. 03-9409400 טל.
FAX. 03-5235558 פקס.
אפעל 6 פתח תקווה 4951106
E-mail: office@malin-eng.com

L:\01181-T\DETAILS\2022\01181-TLV-DR-PR-R1-106.dwg 03/05/2022

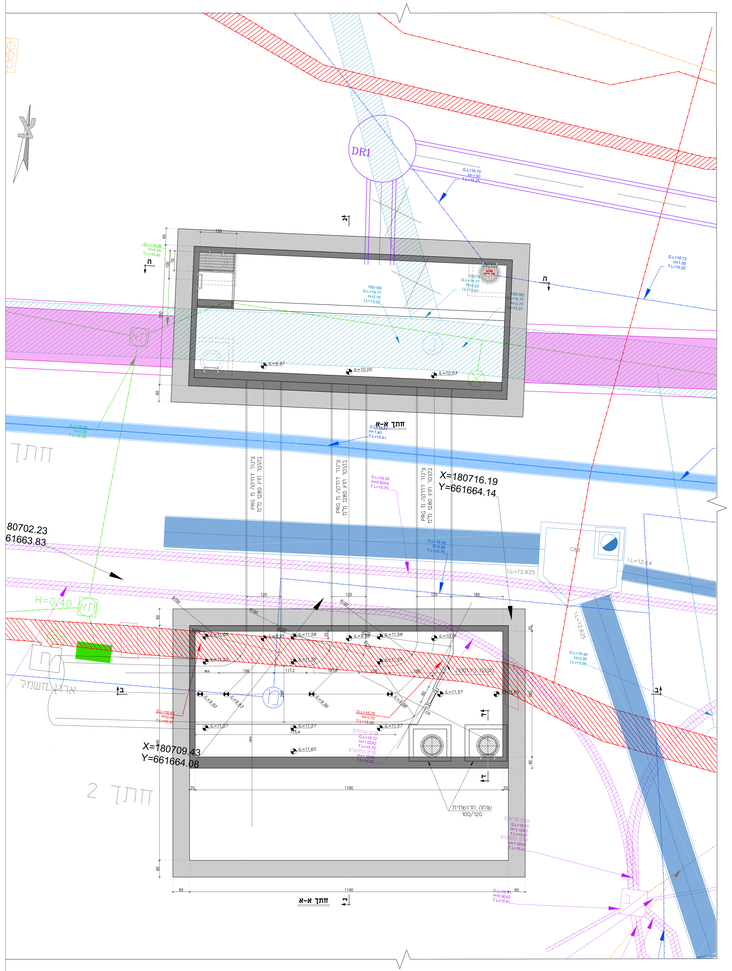

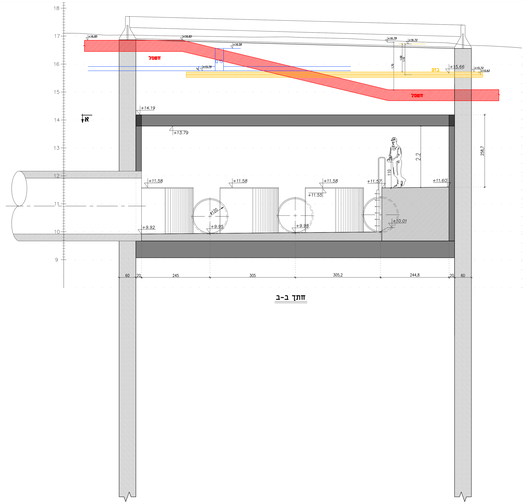

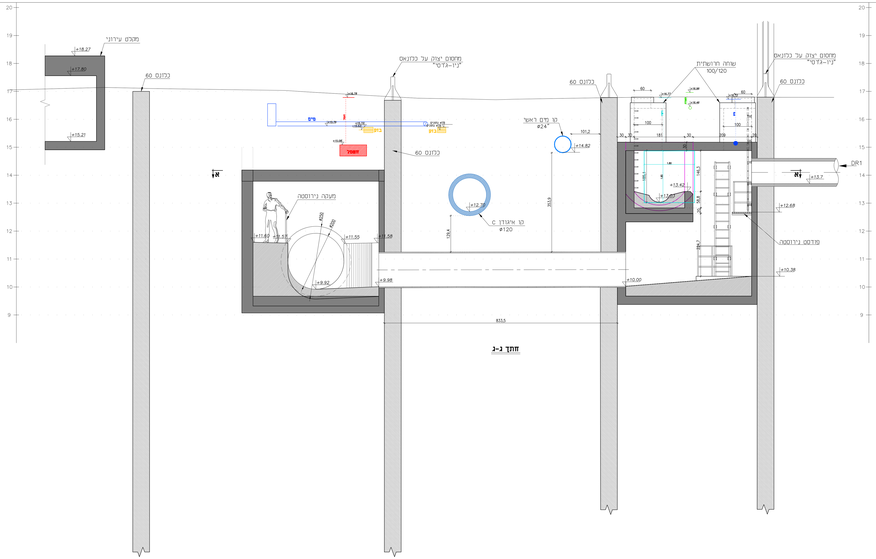

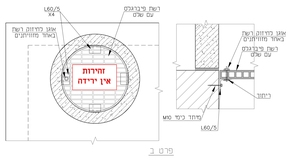

פתח כניסת הצלה

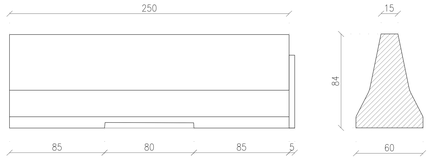

מחסום טרומי - "ניו גרסי"

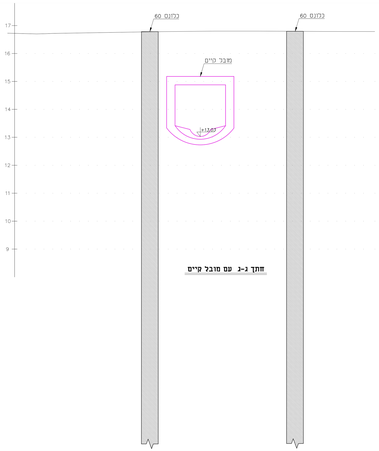

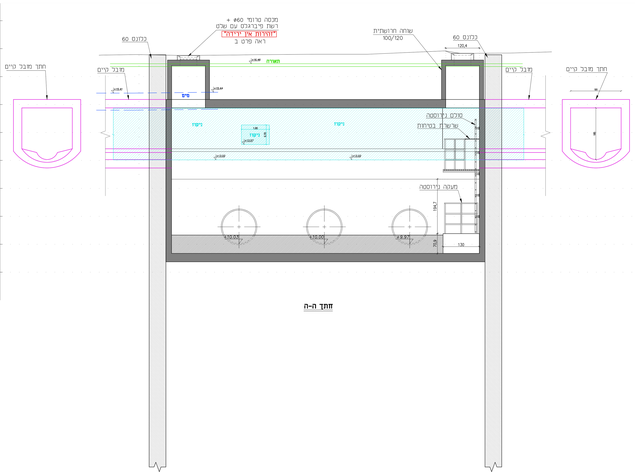

מס'	הערות

רשם	בדיקה	אישור	הסכמה	בקרה	בקרה

מס'	תאריך	שינויים	חתימה
04	20.09.22	עדכון המלצת הריסה	
03	31.08.22	עדכון המלצת הריסה	

מספר	4
שם הפרויקט	עיריית תל אביב
מס' הדפיס	דרך לח"י
שם תוכנית	100/ז
מס' תוכנית	פרט פיר דחיקה
300	

מקורות	מס' תוכנית	גרסה	שרטט	תאריך
1:50	RUHE-TUV-08-PR-B4-300.dwg	10	15	03.05.22

MALIN ENGINEERS LTD
בר-לב מתכננים בע"מ
מ.ל. מלין מהנדסים בע"מ
Petah Tikva 4951106
TEL. 03-9409400 טל
Fax. 03-5235558 פקס 4951106 פתח תקוה
E-mail: office@malin-eng.com

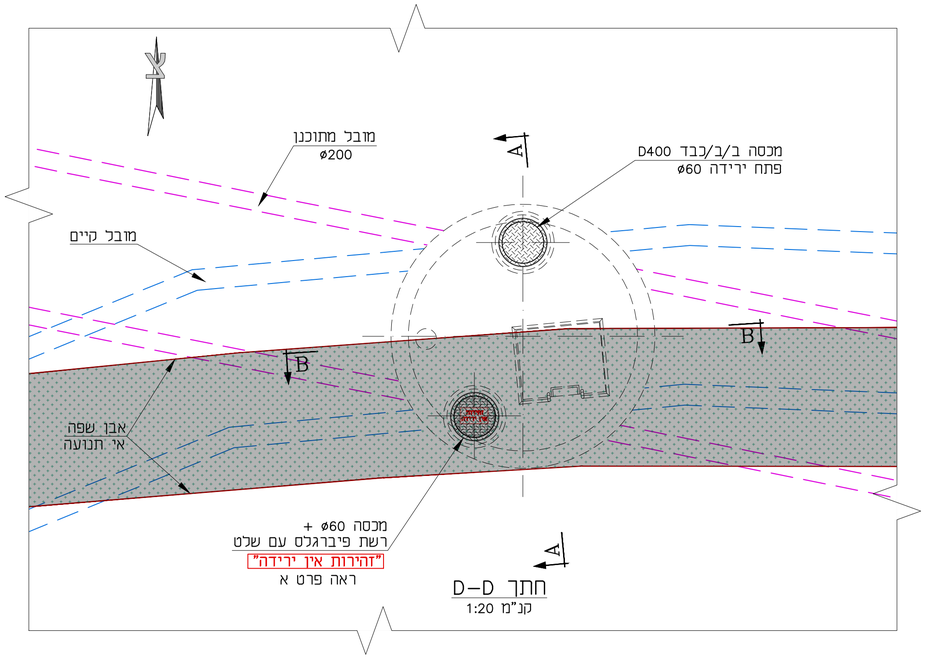

חתך D–D
קנ"מ 1:20

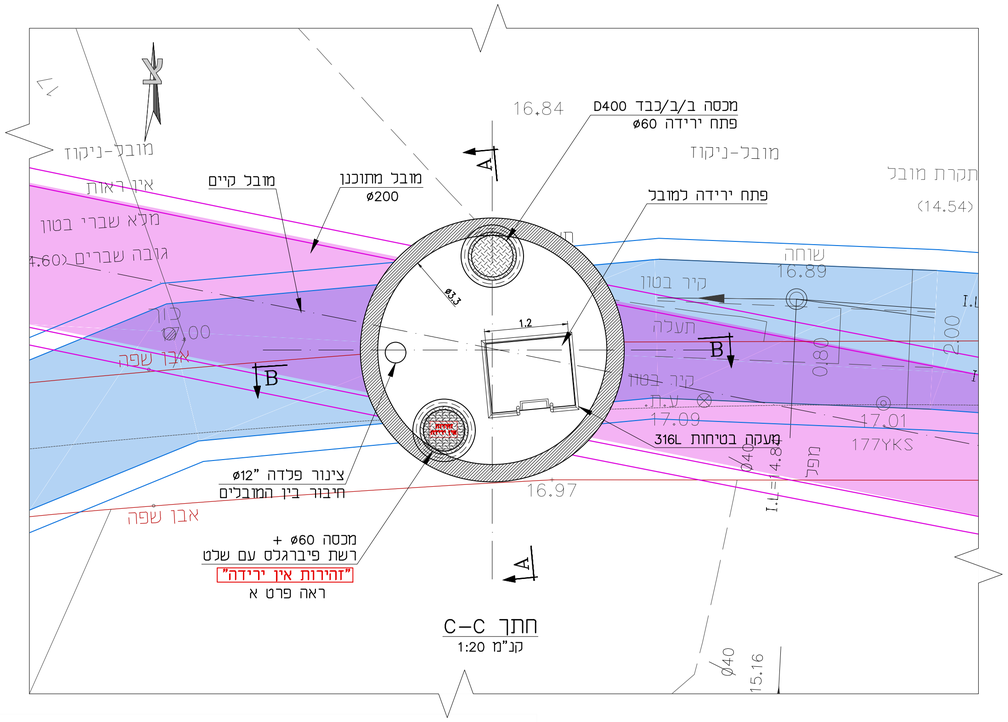

חתך C–C
קנ"מ 1:20

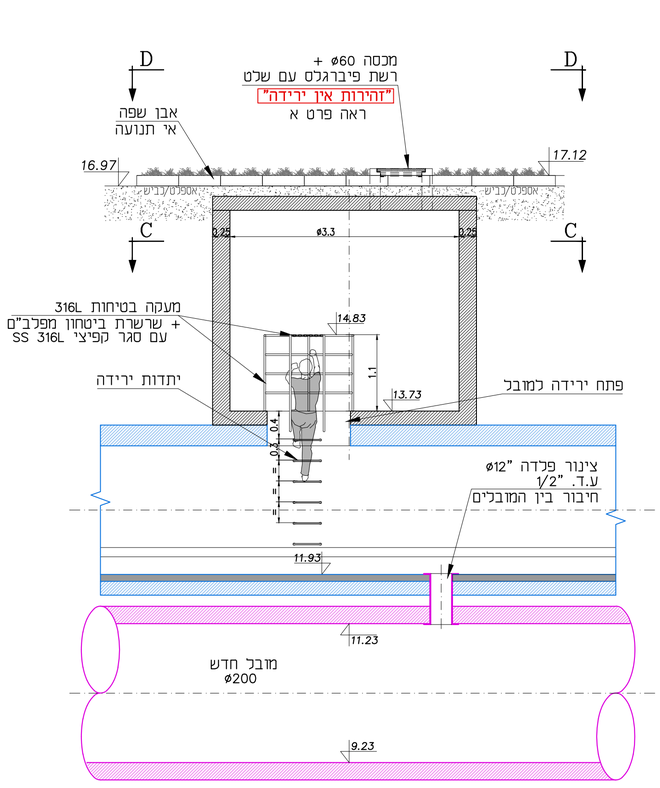

חתך B–B
קנ"מ 1:20

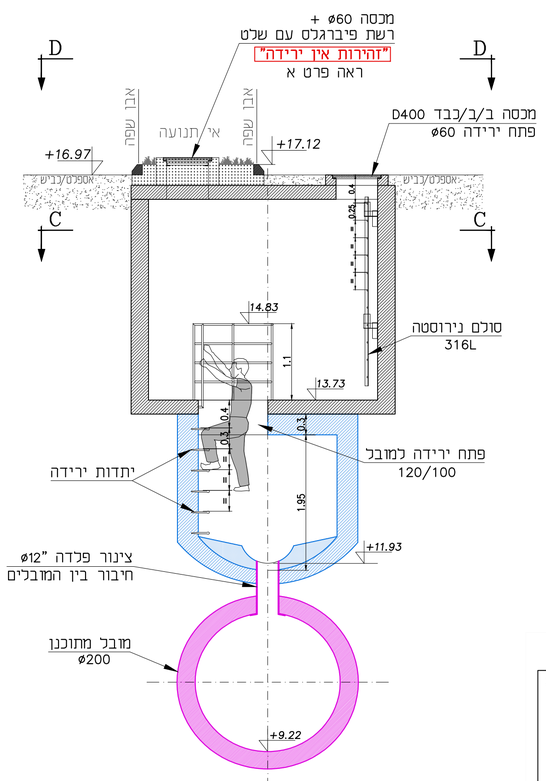

חתך A–A
קנ"מ 1:20

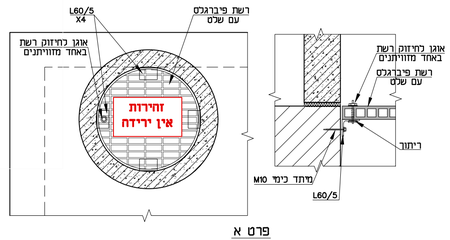

פרט א
פתח כניסת חצלה

מס'	הערות

לעיון | לאישור | למכרז | לביצוע

מס'	תאריך	שינויים	חתימה
1	03.05.22	מכרז	פ.נ.

מהדורה 1	שם המזמין: **עיריית תל אביב**
מס' פרויקט 01181	שם הפרויקט: **דרך לח"י**
מס' גיליון 301	שם תכנית: **פרט חיבור בין מובל קיים 200\185 לצינור דחיקה בקוטר 200**

תאריך	שרטט:	תכנן:	בדק:	שם הקובץ:	קנ"מ:
03.05.22	פ.נ	פ.נ.	פ.נ.	01181-TLV-DR-PR-R1-301.dwg	1:50

MALIN מלין מהנדסים בע"מ ENGINEERS LTD
6 Ef'al str. Petah Tikva 4951106
אפעל 6 פתח תקוה 4951106
TEL. 03-9409400 טל.
FAX. 03-5235558 פקס.
E-mail: office@malin-eng.com

L:\01181-T\DETAILS\2022\01181-TLV-DR-PR-R1-301.dwg 03/05/2022